Выпуск 24/07

www.papermodeling.net

БУМАЖНОЕ МОДЕЛИРОВАНИЕ

СЕРИЯ: ВОЕННЫЙ ФЛОТ

ЭСКАДРЕННЫЙ БРОНЕНОСЕЦ

ПЕРЕСВЕТ

1904 г., Россия

масштаб 1:200

степень сложности 1 2 3

ОРЁЛ™

4 820107 040046

Эскадренный броненосец "ПЕРЕСВЕТ»

В истории проектирования, постройки и службы броненосцев типа «Пересвет» отразилась целая эпоха отечественного флота. Построенные по кораблестроительной программе 1895 года, они предназначались для действий как в европейских водах, так и на Дальнем Востоке, как в составе эскадр, так и в отдельных крейсерствах. Такие противоречивые требования предопределили достоинства и недостатки этих кораблей. Они имели большие, чем у предшествовавших им броненосцев типа «Полтава», дальность плавания, скорость и мореходность, но более слабое артиллерийское вооружение и бронирование. Оказавшись во время русско-японской войны в одной эскадре с разнотипными броненосцами, «Пересвет» и «Победа» лишились основных своих преимуществ, но выдержали испытание в сражении 28 июля 1904 года в Желтом море. «Ослябе» же не повезло вошедший в состав 2-й эскадры флота Тихого океана броненосец стал первой жертвой Цусимского сражения.

Выбор типа русского облегченного броненосца напрямую связан с появлением в Англии броненосцев «Барфлер» и «Центурион» и их модификации «Ринаун». В рабочей переписке корабли нового проекта часто именовались «броненосцами-крейсерами», броненосными крейсерами и просто крейсерами. В случае войны с Англией их предполагалось использовать на морских коммуникациях вместе с броненосными крейсерами и пароходами Добровольного флота.

24 июля чертежи представили императору Николаю II, который разрешил постройку двух кораблей этого типа: одного на Балтийском заводе, второго в Новом Адмиралтействе. По проекту Балтийского завода вооружение состояло из 4 254-мм орудий в башнях, 8 152-мм, 5 120-мм, 14 47-мм и 10 37-мм пушек. Мощность механизмов при естественной тяге в 11 500 л.с. и должна была обеспечить скорость 16,5 узла, а при форсированной в 14 500 л.с. и 18 узлов. Интересно, что в ряде документов МТК 1895 года эти корабли именовались «трехвинтовыми стальными броненосными крейсерами в 12 674 т».

«Пересвет» обошелся казне в 10,54 млн., руб., «Ослябя» в 11,34, «Победа» в 10,05. При одинаковой стоимости брони (1,34 млн.), вооружения (1,62 млн.) и механизмов (3,1 млн.) стоимость работ Нового Адмиралтейства по постройке «Осляби» составила 5,3 млн., что на 1,3 млн. дороже «Победы» Балтийского завода. Все три корабля оказались построены с перегрузкой: «Пересвет» на 1136 т (9%); «Ослябя» - на 1734 т (13,6%), «Победа» - на 646 т (5%).

29 октября 1902 года броненосец, завершив испытание артиллерии и минных аппаратов, присоединился к отряду контр-адмирала Э.А.Штакельберга в Либаве, а через два дня отряд в составе двух броненосцев и трех крейсеров вышел в поход на Дальний Восток.

В октябре 1903 года «Пересвет» и «Победа» вступили в вооруженный резерв.

18 января 1904 года началась кампания, и броненосцы вышли на внешний рейд, а 21 января участвовали в походе эскадры к мысу Шантунг и вернулись вечером 22-го. На «Пересвете» держал свой флаг младший флагман контр-адмирал князь П.П.Ухтомский. В течение последующих четырех дней русские корабли находились на внешнем рейде Порт-Артура.

Утром 27 января при приближении японского флота к Порт-Артуру русские корабли снялись с якоря. «Победа» вступила в строй третьим броненосцем вслед за «Петропавловском» и «Полтавой» и приняла участие в бою. «Пересвет» шел в кильватерной колонне русских броненосцев последним. Попаданий и повреждений не имел.

10 июня 1904 года эскадра вышла в море, намереваясь прорваться во Владивосток. Но при появлении главных сил японского флота командующий нашей эскадрой контр-адмирал В.К.Виттефт приказал повернуть назад. При возвращении броненосец «Севастополь» подорвался на мине. В наступившей темноте «Пересвет» и «Победа» принимали участие в отражении атак миноносцев противника.

При возвращении в Порт-Артур выяснилось, что исправными оставались 3 254-мм, 8 152-мм, 13 75-мм и 17 47-мм пушек. Были выведены из строя два котла, и на некоторое время в конце артиллерийского боя останавливалась средняя машина. Корабль имел большое количество повреждений в надстройках, рангоуте, такелаже: сбиты обе стеньги, сильно повреждены трубы, мостики, пробита навесная палуба.

После возвращения в Порт-Артур команды снова включились в оказание помощи сухопутной обороне крепости.

19 сентября японцы начали обстрел крепости и рейда из 280-мм орудий. В тот день в «Пересвет» попало 9 280-мм снарядов. Но никаких попыток к выходу в море русская эскадра не предпринимала в возможность прорыва во Владивосток уже никто не верил.

В боях за гору Высокую, с которой просматривался внутренний рейд, принимали участие десантные роты с обоих броненосцев. В эти критические для эскадры дни противник продолжал стрельбу и по кораблям. 21 ноября 152-мм снаряд попал в «Победу», не причинив, правда, существенных повреждений. На следующий день японцы окончательно овладели горой Высокой и начали расстрел русских кораблей. 23 ноября по 5 280-мм снарядов попало в «Победу» и «Пересвет», хотя главной целью в этот день был «Ретвизан». Покончив с ним, 24 ноября японцы основательно взялись за «Пересвет»: в него попало около 20 280-мм снарядов. После первых 10 попаданий начался сильный пожар. Командовавший кораблем капитан 2 ранга Дмитриев, опасаясь взрыва погребов, приказал открыть кингстоны. Броненосец затонул, причем вода в кормовой части дошла почти до верхней палубы. Еще некоторое время обстрел продолжался, затем японцы перенесли огонь на «Победу». В нее было выпущено 270 280-мм снарядов, в цель попали лишь 23. С наступлением темноты команда сошла на берег.

19 октября 1916 года крейсер вышел из Майдзуру, направляясь на русский Север по маршруту Гонконг Сингапур Аден Суэц, и 6 декабря 1916 года прибыл в Порт-Саид.

4 января 1917 года «Пересвет» в сопровождении английского эскадренного миноносца вышел из Порт-Саида в Средиземное море. Опасаясь атак подводных лодок, корабли шли противолодочным зигзагом. В 17.30 «Пересвет» подорвался сразу на двух минах. (В начале декабря германская подводная лодка U-73 выставила у побережья Египта на подступах к Суэцкому каналу несколько минных банок.) Первый взрыв раздался в носовой части с левого борта, напротив башни главного калибра. Очевидно, произошла детонация боезапаса погребов. Мощный двойной взрыв снес крышу башни. Почти одновременно прогремел второй взрыв в корме. Крейсер погружался носом и быстро кренился на левый борт. Положение было безнадежным, и командир капитан 1 ранга Иванов приказал команде спасаться. Из-за большого крена и волнения удалось спустить на воду только один паровой катер. В 17.47 «Пересвет» опрокинулся и затонул на глубине около 45 м в 10 милях на норд-ост 24° от выхода из Порт-Саида. В течение четырех часов английский эсминец и подошедшие французские траулеры спасали экипаж погибшего корабля. Из воды были подняты 557 человек, но 9 из них впоследствии скончались от ран и переохлаждения. Погибли 252 человека, или 30,4% личного состава. 28 марта 1917 года «Пересвет» был исключен из списков флота.

В 1955 году в Порт-Саиде на средства Министерства обороны СССР на могиле моряков с «Пересвета» установили памятник.

При подготовке исторической справки использованы материалы МК-№1/1998г.

КВ.3***

КВ.3.а

КВ.3.а

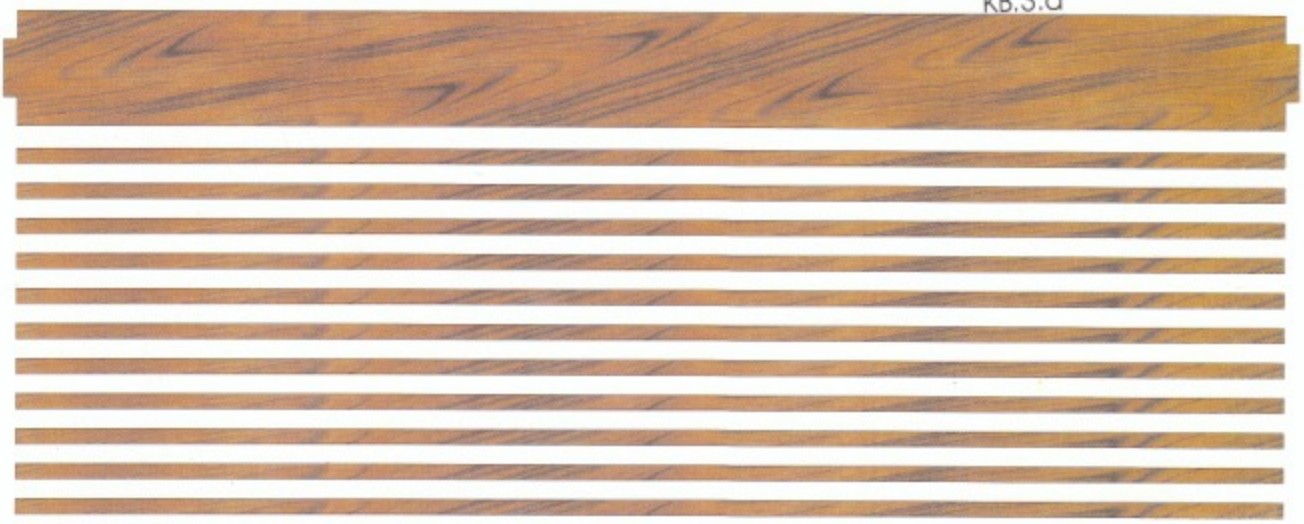

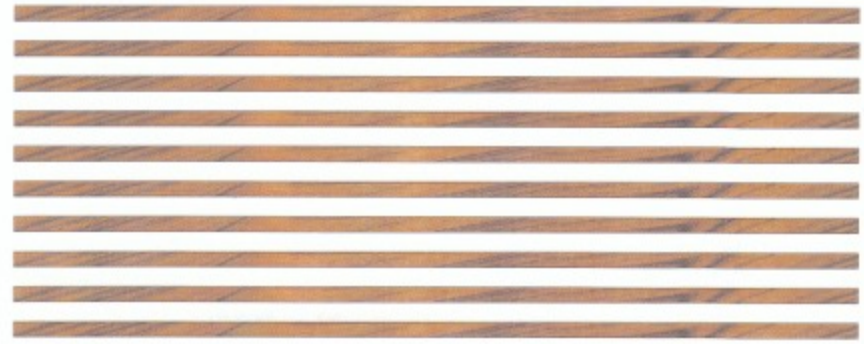

Рекомендации по сборке

Модель не является сложной в изготовлении, но требует особой аккуратности в сборке некоторых деталей. Перед началом работы следует внимательно прочитать описание, ознакомиться с деталями и их расположением на листах. Все детали, относящиеся к одному элементу, обозначены одной и той же буквой. Днище после сборки рекомендуется прогрунтовать и покрасить, винты и нактоузы компасов покрыть бронзовой краской. Для лучшего эффекта советуем максимально широко использовать ретуширование - стыки, срезы, а также видимые снаружи оборотные стороны деталей следует закрасить соответствующей краской. Для копийного изготовления фок- и грот-стеньг, которые имеют сужение на конус, рекомендуем использовать тонкие деревянные рейки (зубочистки). Дополнительный эффект модели придаст установка остекления ходовой рубки, леерного ограждения и такелажа. Для последних вместо традиционной нитки лучше воспользоваться тонкой рыболовной леской диаметром 0.1 - 0.15 мм черного цвета.

Условные обозначения:

P/L - правая/левая сторона.

W - вырезать в границах белого цвета.

TR.1 - на обозначеное место следует наклеить деталь с таким номером

- свернуть в трубку.

- свернуть в рулончик.

-вид в нос.

\+ - наклеить на картон толщиной 0.5 мм

** - наклеить на картон толщиной 1 мм

*** - наклеить на картон толщиной 2 мм

1. Сборка каркаса модели.

Детали каркаса модели наклейте на картон 1мм и после высыхания вырежьте по линии. После вырезания проверьте сходимость насухо и лишь после этого посадите детали на клей. Сначала склейте основную часть (дет.К.I-III, К.2-К.19), а после этого вклейте боковые ребра жесткости (дет.К.1.1-К.1.2).

Также рекомендуем вклеить палубы 152мм орудий (дет.Kb., Vsn.1). Указанные детали необходимы для монтажа станков 152мм орудий.

2. Монтаж палуб.

До монтажа палуб сначала необходимо вырезать отверствия под трапы, и лишь после этого палубы наклеиваются на каркас. Особенностью монтажа палуб является то, что детали палуб ввиду большой длины корпуса наклеиваются на 2мм картон. При монтаже палуб сначала приклейте нижнюю палубу (дет.Р.1.с), а после этого - верхнюю палубу (дет.Р.1.а-Р.1.b).

На данном этапе Вам необходимо также вклеить кормовую ходовую рубку (Zn.1) и все трапы (дет.Nt..1-5). Трапы склеиваются в следующем порядке: сначала склеивается коробка трапа (дет. Nt), в которую вклеиваются сами трапы (дет.Nt.1.1-5.1). Необходимо учитывать, что трапы в коробках (Nt.3, 4, 5,) ставятся с наклоном навстречу друг другу.

3. Оклейка обшивки днища.

Днище модели начинайте клеить с носовой части (дет.Od.1) в сторону кормы. При наклеивании деталей обшивки днища необходимо следить за тем, чтобы край детали проходил точно по середине шпангоута. Также необходимо следить за совпадением меток на деталях обшивки. Указанные метки необходимо размещать посередине осевой линии каркаса. Кормовую часть обшивки днища (дет. Od.17.3), ввиду сложной формы кормы, необходимо приклеить и отрезать по месту. Дейдвудные трубы (дет.DD.1-1.2) необходимо скрутить в трубку, склеить между собой и лишь после этого приклеить к корпусу.

Скуловые кили наклеиваются после высыхания деталей обшивки днища.

4. Склейка 152мм орудий.

152мм орудия предусматривают два варианта сборки: упрощенный, с закрытыми ставнями портов, и сложный, с открытыми ставнями. Выбор варианта сборки зависит от Вас. Каждый из вариантов показан в инструкции.

При выборе сложного варианта Вам необходимо сначала собрать станок 152мм орудия (дет.152.3-152.4), ствол (дет.152.1-152.2), после чего ствол вклеить в собранный станок и приклеить на дет. Kb., Vsn.1.

5. Оклейка обшивки корпуса.

При наклеивании деталей обшивки корпуса (дет.Ok.1-Ok.5) в указанных деталях необходимо сначала сделать вырезы согласно обозначениям. На детали обшивки наклейте все рельефные детали: якорные клюзы Ok.1.4, крышки орудийных портов Ok.1.1, крышки бортовых торпедных аппаратов (дет.Ok.1.2), люки (дет.Ok.3.5., Ok3.3., Ok.3.4), двери (дет.Ok.5.2.).

Сначала наклеивается левая и правая обшивка носовой части (дет.Ok.1.l, Ok.1.p), далее - левая и правая кормовая части (дет.Ok.5l, Ok.5p), и после этого - средняя часть (Ok.3l, Ok.3p). В носовую часть обшивки вклеиваем детали якорных полок (дет.Ok.1.6l, Ok.1.6p), которые сначала собираются отдельно и лишь после высыхания вклеиваются в корпус. Листы обшивки казематов 152мм орудий (дет.Ok.2l, Ok.2p, Ok.4l, Ok.4p) наклеиваются в последнюю очередь. В случае сборки упрощенного варианта 152мм орудий, в листах обшивки казематов 152мм орудий необходимо сделать отверстия для крепления стволов (дет.152.1.а).

6. Склейка носовой надстройки.

Детали с буквами Nn.1.1.-1.2., Vp. Склейка носовой надстройки хорошо показана в инструкции и сложности не вызовет. Надстройку следует клеить с нижнего яруса к верхнему, а также придерживаться технологических обозначений на самих деталях.

7. Склейка кормовой надстройки.

Кормовая надстройка проста в сборке и показана на рисунках инструкции.

8. Сборка боевых марсов.

При сборке боевых марсов (дет.Gm.1.1.a-b., 1.2., 1.3., дет.Fm.1.1.a-b., 1.2.,1.3.,) необходимо следить за тем, чтоб борта боевых марсов (дет.Gm.1.1.e, дет.Fm.1.1.e) были приклеены сплошной окраской на внешнюю сторону, а с белыми прямоугольниками - внутрь марса.

9. Сборка башен ГК.

Сборка башен ГК состоит из сборки скелета башни и сборки обшивки башни.

При сборке скелета башни (дет.B.1.1-B2.2.) Вам необходимо соблюдать технологические обозначения на самих деталях и порядок сборки, показанный в инструкции крепления проводки.

10. Сборка дымовых труб.

Детали с буквами Tr. При сборке дымовых труб Вам необходимо придерживаться такого порядка: сначала собирается основание трубы (дет. Tr.1.1.2-1.1.3), далее - грибовидный колпак (дет. Tr1.2.-1.3.), (дет. Tr.1.4.-1.4.a), труба (дет.1.5.). Обращаем внимание, что в детали трубы Вам необходимо сделать отверстия в обозначенных местах для проводки такелажа. При сборке следует обратить внимание на то, что дет. Tr.1.3., Tr.1.2 грибовидный колпак передней трубы, дет. Tr1.3.1., Tr.1.2.1 - средней трубы, дет.Tr.1.3.2., Tr.1.2.1. - задней трубы.

Также рекомендуем покрасить внутреннюю сторону трубы в черный цвет.

Дефлекторные трубы Dt.1-1.1. собираются отдельно и приклеиваются к грибовидным колпакам в последнюю очередь. Дефлекторные трубы передней трубы (дет.Dt.2-2.1.) приклеиваются на грибовидный колпак передней трубы согласно инструкции.

Внутреннюю сторону дефлекторных труб после сборки рекомендуем покрасить в красный цвет.

11. Сборка фальшборта.

Детали B.1-B.8. Сборка фальшборта проста и показана в инструкции. Фальшборт собирается отдельно, а затем приклеивается к верхней палубе. Ориентир для приклеивания фальшборта - сходные трапы на центральной части обшивки.

Особенностью модели является несимметричность фальшборта в средней части, что не должно Вас пугать: оно вызвано размещением на прототипе разных плавсредств.

12. Сборка шлюп-балок.

При склейке шлюп-балок сначала между собой склеивается средняя часть (дет.Sp.1-3), к которой с обеих сторон приклеиваются боковые цветные части (дет.Sp.1.1, 3.1.). Крепление шлюп-балки (дет. Sp.7, 7.1) приклеивается с внутренней стороны фальшборта. С внешней стороны фальшборта по бокам вырезов приклеиваются крепления шлюпок (дет.Sp.6, 6). Размещение креплений показано в инструкции.

13. Сборка 35мм, 45мм и 75мм орудий.

При сборке указанных орудий необходимо собирать их на хорошо освещенном месте при помощи пинцета. Монтаж орудий показан на соответствующих рисунках инструкции.

35мм орудия собираются согласно рисункам инструкции и приклеиваются к белым прямоугольникам с внутренней стороны боевых марсов.

45мм орудия на боевых марсах собираются аналогично 35мм орудиям и также приклеиваются к белым прямоугольникам боевых марсов. Сборка и размещение 45мм орудий на палубах показана в инструкции.

Стволы 75мм орудий бортов центральной части дет.75m.1.a необходимо скрутить в тугую трубку с таким расчетом, чтобы белая часть детали была полностью закрыта. Готовые стволы 75мм орудий вклеиваются под колпаки 75мм орудий (дет.Ok.3.6.) и приклеиваются к обшивке (дет. Ok.3).

Стволы 75мм орудий, размещенных на палубах, изготовляются аналогично.

14. Сборка плавсредств.

Все плавсредства собираются в одинаковом порядке и показаны в инструкции. Сначала собирается днище, далее вклеивается пол и сиденья. Сиденья обозначены буквами. Буква R, S означает, что указанная деталь наклеивается на белую часть дет.A. Сборка паровых и минных катеров показана в инструкции. Сборка 12м парового катера (деталь с приставкой 12.PK. идентична сборке 10м парового катера (дет. С приставкой 10.K).

15. Сборка палубных надстроек.

Палубные элементы: шпили (дет.S.1-3), световые люки (дет.S.l.2, Zn.2,), технологические люки (дет.Kn1.1.-1.2), вентиляционные отводы (дет.Vnt.1-6) собираются в последнюю очередь и наклеиваются на палубу согласно обозначений и инструкции.

16. Склейка подставки .

Подставка собирается согласно инструкции и сложности не вызовет, однако следует обратить внимание, что в дет.KB.2 после приклеивания ее на картон следует сделать вырез согласно обозначения, после чего с обратной стороны приклеить дет.KB.1.и скрепить между собой с помощью дет.KB.3. надписью к себе.

17. Склейка шестов противоминных сетей.

Шесты противоминных сетей необходимо выточить из зубочисток согласно шаблону и приклеить с обеих сторон корпуса. Крепление шестов (дет.Pts) скручивается в трубку. Шесты заваливаются в направлении носа.

18. Проводка такелажа.

Проводка такелажа показана в соответствующих рисунках.

Желаем Вам удачной сборки и удовольствия от полученного результата.

Автор и разработчик модели: Громык Юрий - Grom

Тактико-технические элементы броненосца «Пересвет»:

Длина по конструктивной ватерлинии -130,0 м; ширина - 21,8 м; вооружение: четыре 254-мм, одиннадцать 152-мм орудий, по двадцать 75-мм и 47-мм, восемь 37-мм пушек, 5 торпедных аппаратов. Всего построено 3 единицы: "Пересвет", "Ослябя" (1901 г.) и несколько отличающаяся системой бронирования "Победа" (1903 г.).

Recommendations about assemblage

The model is not difficult in the manufacturing but it will demand special accuracy in the assemblage of some details. Before beginning of the assemblage it is necessary to read attentively the description, to familiarise with details and their arrangement on sheets. All details concerning one element are designated by the same letter. The bottom after assemblage is recommended to prime and paint. You should cover with a bronze paint propellers and binnacles. For the best effect is advised to use as much as possible widely retouching - joints, cuts, and also visible outside backs of details should be painted over a corresponding paint. For copy manufacturing fok - and a grotto-steng which have narrowing on a cone, we recommend to use thin wooden lathes (toothpicks). The additional effect of model will be given by installation of the wheel house glazing, the guard railing and a rigging. For the latter instead of a traditional thread it is better to take advantage of a black thin fishing line in diameter 0.1 - 0.15 mm.

Symbols:
P/L - Right/left-hand side.
W you should cut out in lines of white colour.
TR.1 - On the marked place it is necessary to paste a detail with the identical number
- you should roll up.
- you should roll up into a tube.
- the fore view.

+ - to paste on a cardboard in the thickness of 0.5 mm
** - to paste on a cardboard in the thickness of 1 mm
*** - to paste on a cardboard in the thickness of 2 mm

1. Assemblage of a skeleton of model.
Details of a skeleton of the model you should paste on a cardboard 1мм, and after drying you will cut out on a line. After a cutting you should check up convergence, and only after that set details on glue. At first stick together the basic part (det. K.I-III, K.2-K.19), and after that paste the side stiffening plates(det. K.1.1-K.1.2).
Also we recommend to paste decks 152мм guns det.Kb., Vsn.1. The specified details are necessary for installation of the gun machine 152мм.

2. Installation of decks.
Before installation of decks at first you should cut out holes under gangways, and only after that you should paste decks on a skeleton. Peculiarity of installation of decks: big details of decks are pasted on 2мм a cardboard. At installation of decks at first you should paste a lower deck (det. P.1.c), and after that a main deck (det. P. 1.a-P.1.b).
At the given stage it is necessary for you to paste also aft wheel house(Zn.1) and all gangways (det.Nt. 1-5). Gangways are pasted together in a following order: the gangway box at first sticks together (it is put. Nt) in which gangways (det.Nt.1.1-5.1) are pasted. It is necessary to consider, that gangways in boxes (Nt.3, 4, 5,) are put with an inclination towards each other.

3. The pasting of the bottom plating.
Start to glue the bottom with a fore part (det.Od.1) towards a stern. At gluing of the bottom plating it is necessary to watch that the detail edge passed precisely on the frame middle. Also it is necessary to watch that the marks correspondence on plating details. The specified marks are necessary for placing in the middle of an axial line of a skeleton. A fore plating of the bottom (det. Od.17.3), because of the difficult form of a stern it is necessary for you to paste and cut off in a place. shaft pipes (det.D.1-1.2) are necessary for braiding in a tube and to stick together among themselves and only after that to paste to the hull.
The bilge rails are pasted after drying of details of the bottom.

4. The pasting 152мм guns.
152мм guns are in two variants of assemblage: simplified with the closed shutters of ports, and complex with open shutters. The choice of a variant of assemblage depends on you. Each of variants is shown in the instruction.
At a choice of a difficult variant it is necessary for you to collect at first the machine tool 152мм guns (det.152.3-152.4), a trunk (det.152.1-152.2) then trunk to paste in the collected machine tool and to paste on it is put. Kb., Vsn.1.

5. Pasting of a hull plating.
At first you should glue details of the hull plating (det.Ok.1-Ok.5) in the specified details it is necessary to make at first cuts according to designations. On a plating detail paste all relief details: anchor hawsepipe Ok.1.4, covers of the gunholes Ok.1.1, covers of onboard torpedo tubes (det.Ok.1.2), hatches (det.Ok.3.5., Ok3.3., Ok.3.4), doors (det.Ok.5.2.).
At first the left and right plating of a nasal part (det.Ok.1.l, Ok.1.p), further left and right stern parts (det.Ok.5l, Ok.5p), and after that an middle part (Ok.3l, Ok.3p) is pasted. In a fore part of a plating we paste details of anchor shelves (det.Ok.1.6l, Ok.1.6p) which at first assemble separately and only after drying are pasted in the hull. Sheets of a plating of hullmates 152мм guns (det.Ok.2l, Ok.2p, Ok.4l, Ok.4p) are pasted in last of all. When you assemble the simple variant 152м guns,you should make apertures for fastening of trunks (det.152.1.a) in sheets of a plating of hullmates 152мм guns.

6. The pasting of a fore superstructure.
Details with letters Nn.1.1.-1.2., Vp. The pasting of the fore superstructure is well shown in the instruction. Superstructure should be glued from the bottom floor to the top.

7. The pasting of a stern superstructure.
The stern superstructure is simple in assemblage and is shown in instruction drawings.

8. Assemblage of fighting tops.

At assemblage of fighting tops (det.Gm.1.1.a-b., 1.2., 1.3., det.Fm.1.1.a-b., 1.2., 1.3.,) it is necessary to watch, that boards fighting tops (det.Gm.1.1.e, det.Fm.1.1.e) have been pasted by continuous colouring on the outer side, and with white rectangles inside of the top.

9. Assemblage of turrets ГК.

Assemblage of turrets ГК consists of assemblage of a skeleton of a turret and assemblage of a plating of a turrets.

At assemblage of a skeleton of a turret (det. B.1.1-B.2.2.). You should to observe technological designations on details and an assembly order shown in the description of the fastenning conductings.

10. Assemblage of funnels.

Details with letters Tr. At assemblage of funnels it is necessary for you to adhere to such order: at first you should assemble the base of the pipe (det. Tr.1.1.2-1.1.3), then vent canopy (det. Tr1.2.-1.3.), (det. Tr.1.4.-1.4.a), a pipe (det.1.5.). We pay attention, that in the detail of the pipe it is necessary for you to make apertures in the designated places for rigging . At assemblage it is necessary to pay attention that is put. Tr.1.3., Tr.1.2 the vent canopy of a forward pipe, det. Tr1.3.1., Tr.1.2.1 an middle pipe, det.Tr.1.3.2., Tr.1.2.1. a back pipe.

Also we recommend to paint a pipe inside with a black colour.

Deflector pipes Dt.1-1.1. are assembled separately and pasted to the canopy last of all. Deflector pipes of a forward pipe (det.Dt.2-2.1.) are pasted on the vent canopy of a forward pipe according to the instruction.

Inside of the deflector pipes after assemblage it is recommended to paint with the red colour.

11. Assemblage of the bulwark.

Details B.1-B.8. Assemblage of the bulwark is simple and shown in the instruction. The bulwark is assembled separately and then it is pasted to a main deck. A reference point for gluing bulwark is the gangways on the central part of a plating .

The peculiarity of model is nonsymmetryof the bulwark in an middle part that should not frighten you, it is caused by placing on a prototype different boards.

12. Assemblage of davits.

At the assemblage of davits at first we paste the middle part (det.Sp.1-3) to which from both sides lateral colour parts (det.Sp.1.1,3.1) are pasted. The fastening of the davits (det. Sp.7, 7.1) is pasted from the inside of the bulwark. From the outer side bulwark on each side of the cuts fastenings of boats (det.Sp.6, 6) are pasted. Placing of fastenings is shown in the instruction.

13. Assemblage 35мм, 45мм and 75мм guns.

At assemblage of the specified guns it is necessary to assemble them on well shined place by means of tweezers. Installation of guns is shown in corresponding drawings of the instruction.

35мм guns assemble according to drawings of the instruction and are pasted to white rectangles from the interior of fighting tops.

45мм guns on fighting tops are assembled similarly 35мм to guns and also are pasted to white rectangles fighting tops. Assemblage and placing 45мм guns on decks it is shown in the instruction.

75мм guns of boards of the central part det.75m.1.a, it is necessary to roll up in tight tube so that the white part of a detail has been completely closed. Ready gun tube 75мм are pasted on under caps 75мм guns (det.Ok.3.6.) also are pasted to a plating (it is put. Ok.3).

Gun tube 75мм placed on decks are produced similarly.

14. Assemblage of the boats.

All boats are assembled in an identical order and are shown in the instruction. The bottom is assembled at first , then the floor and seats are pasted. Seats are designated by letters. Letter R, S means, that the specified detail is pasted on a white part det. A. The assemblage of the steam and boats is shown in the instruction. Assemblage of 12м. steam boat (a detail with a prefix 12.PK. It is identical to assemblage of 10м. steam boat (det. with a prefix 10K).

15. Assemblage of deck superstructures.

Deck elements: capstans (det.S.1-3), skylights (det.S.l.2, Zn.2,), structural access doors (det.Kn1.1.-1.2), ventilating lines (det.Vnt.1-6) are assemble last of all and are pasted on a deck according designations and the instruction.

16. Assemblage of the base.

The base are assembled according to the instruction and it is not complex, however it is necessary to pay attention, that in det. KB. 2 after its gluing on a cardboard it is necessary to make cut according designations . On the back side you should paste det. KB. 1. and fasten between themselves with det. KB. 3. (an inscription to yourself).

17. Pasting of the torpedo-net poles.

You should turn the torpedo-net poles of toothpicks according to a model and paste from both sides of the hull. Poles (det.Pts) is braided in a tube. Poles are install in athe fore direction.

18. Rigging .

Rigging is shown in corresponding drawings.

We wish you successful assemblage and pleasure from the received result.

The author and the designer of the model: Gromyk Juriy - Grom

Performance characteristics of a battleship "Pereswet"

Length on a design waterlin, m..... 130,0

Width, m..... 21,8

Arms: four 254-mm, eleven 152-mm of guns, on twenty 75-mm and 47-mm, eight 37-mm of guns, 5 torpedo tubes.

In total 3 units are constructed: "Pereswet", "Oslyablya" (1901) and "Victory" (1903) with a little different system of the armour.

INSTRUKCJA BUDOWY

Model nie należy do specjalnie skomplikowanych, niemniej wymaga dokładności i uwagi przy budowie niektórych elementów. Przed rozpoczęciem budowy należy dokładnie przeczytać instrukcję oraz zaznajomić się z detalami i ich rozmieszczeniem na arkuszach. Wszystkie części odnoszące się do jednego elementu oznaczono tą samą literą. Dno po sklejeniu radzimy wyszpachlować i pomalować, śruby i naktuzy kompasów pokryć brązową farbą. Dla polepszenia efektu wizualnego radzimy możliwie szeroko zastosować retusz, styki, krawędzie elementów, niezadrukowane odwrotne strony detali, należy zamalować odpowiednim kolorem farby. Do przygotowania fok i grotstengi, które mają przekrój stożkowy, radzimy użyć cienkich drewnianych patyczków (wykałaczki). Końcowy efekt modelu znacznie poprawi oszklenie mostka, relingi i takielunek. Przy tych ostatnich zamiast tradycyjnej nitki radzimy użyć cienkiej żyłki wędkarskiej grubości 0,1-0,15 mm w czarnym kolorze.

Oznaczenia:

P/L - prawa/lewa strona.

W - wyciąć ze środka białą część

TR.1 - na oznaczone miejsce przykleić detal z takim numerem

- zwinąć w rurkę

- zwinąć ciasno

- kierunek przodu modelu

\+ - podkleić tekturą 0,5 mm

** - podkleić tekturą 1 mm

*** - podkleić tekturą 2 mm

1. **Budowa szkieletu**
   Elementy szkieletu należy podkleić tekturą 1 mm i po wyschnięciu wyciąć po linii. Następnie należy złożyć szkielet na sucho i po upewnieniu się, że wszystko pasuje, dopiero złożyć na klej. Najpierw sklejamy cześć główną (el. K I-III, K2-K19), potem wklejamy żebra boczne (el. K1.1-K1.2).
   Następnie należy wkleić pokład dział 152 mm, el. Kb, Vsn.1. Te elementy będą nieodzowne przy montowaniu stanowisk dział 152 mm.
2. **Montaż pokładów**
   Najpierw należy wyciąć otwory pod trapy i dopiero potem pokłady przyklejać do szkieletu. Z powodu długości kadłuba elementy pokładów należy podkleić tekturą 2 mm. Najpierw przyklejamy pokład dolny (el. P.1.c), potem pokład górny (el. P.1.a-P.1.b).
   Na tym etapie należy też przykleić rufowy mostek marszowy (el. Zn.1), i wszystkie trapy (el. Nt.1.1-5.1). Należy zwrócić uwagę, że trapy w szybach (Nt.3, 4, 5,) mają pochylenie „naprzeciwległe".
3. **Oklejanie poszycia dna.**
   Dno okrętu zaczynamy oklejać od części dziobowej (el. Od.1) i posuwamy się w stronę rufy. Przy przyklejaniu każdego elementu poszycia zwracamy uwagę, aby krawędź elementu wypadała dokładnie pośrodku grubości wręgi. Również uważnie należy dopasowywać ułożenie kreseczek na środkowej części elementów. Narysowane kreseczki powinny się układać dokładnie w linii symetrii dna. Rufowy element poszycia, el. Od 17.3, z powodu jego skomplikowanego kształtu, należy przykleić do szkieletu i następnie dokładnie przyciąć na miejscu. Elementy wałów napędowych (DD.1-1.2) należy zwinąć w rurki, skleić ze sobą i dopiero przykleić do kadłuba.
   Po wyschnięciu elementów poszycia dna doklejamy jeszcze stępki przeciwpochyłowe.
4. **Budowa dział 152 mm.**
   Działa 152 mm można wykonać w dwóch wariantach: uproszczonym, z zamkniętymi klapami stanowisk, i złożonym, z otwartymi klapami. Wybór wariantu zależy tylko od Was, oba są pokazane na rysunkach.
   Przy wyborze złożonego wariantu należy najpierw skleić stanowisko działa (152.3-152.4), lufy (152.1-152.2), następnie lufy przykleić do stanowisk i całość umieścić na el. Kb., Vsn.1.
5. **Poszycie kadłuba**
   Przed przyklejeniem elementów poszycia burt (Ok.1-Ok.5) należy najpierw zgodnie z oznaczeniami wyciąć otwory. Na elementy naklejamy jeszcze wszystkie detale, takie jak kluzy kotwiczne (Ok.1.4), pokrywy portów artyleryjskich Ok.1.1, pokrywy burtowych aparatów torpedowych (Ok. 1.2), luki (Ok.3.5., Ok3.3., Ok.3.4), drzwi (Ok.5.2.).
   Oklejanie zaczynamy od prawej i lewej części dziobowej (Ok.1.l, Ok.1.p), następnie prawa i lewa cześć rufowa (Ok.5l, Ok.5p), na końcu prawa i lewa część środkowa (Ok.3l, Ok.3p). W dziobowej części wklejamy półki kotwiczne (Ok.1.6l, Ok.1.6p), które sklejamy w całość i dopiero kompletne wklejamy w burtę. Arkusze poszycia kazamat dział 152 mm (Ok.2l, Ok.2p, Ok.4l, Ok.4p) przyklejamy na samym końcu. W przypadku wykonywania uproszczonej wersji dział 152 mm w elementach tych należy wykonać otwory na lufy dział.
6. **Nadbudówka dziobowa**
   Elementy oznaczone jako Nn.1.1.-1.2., Vp. Budowa nadbudówki jest dosyć dokładnie rozrysowana na ilustracjach i nie przedstawia większych trudności. Nadbudówkę należy kleić od dolnego poziomu w gorę zwracając uwagę na oznaczenia części.
7. **Nadbudówka rufowa**
   Nadbudówka rufowa jest prosta w budowie i pokazana na rysunkach montażowych.
8. **Marsy bojowe**
   Przy sklejaniu marsów (el.Gm.1.1.a-b., 1.2., 1.3., el.Fm.1.1.a-b., 1.2.,1.3.,) należy uważać, aby burty marsów (el.Gm.1.1.e, el.Fm.1.1.e) były przyklejone ciągłym kolorem na zewnątrz a białymi przerywnikami do wewnątrz marsa.

9. **Wieże dział głównego kalibru**
Wieże składają się ze szkieletu i poszycia. Przy budowie szkieletu (B.1.1-B2.2) należy uważać, aby zachować porządek budowy zgodny z numeracja i rysunkiem montażowym.

10. **Kominy**
Elementy oznaczone jako Tr. Należy zachować następującą kolejność: najpierw kleimy podstawę komina (Tr.1.1.2-1.1.3), następnie „grzybkowaty" kołpak (Tr1.2.-1.3), (Tr.1.4.-1.4.a), następnie sama rura komina (1.5). Zwracamy uwagę, że w elementach kominów należy wykonać szereg otworów do mocowania takielunku. Przy budowie należy zwrócić uwagę na to, że el. Tr.1.3., Tr.1.2 to kołpak przedniego komina, el. Tr1.3.1., Tr.1.2.1 – środkowego, a el. Tr.1.3.2., Tr.1.2.1 – tylnego komina. Wewnętrzną stronę kominów radzimy pomalować czarną matową farbą.
Rury deflektorów el. Dt.1-1.1 składamy oddzielnie i doklejamy do kołpaków na końcu. Rurę deflektora przedniego komina (el. .Dt.2-2.1.) przyklejamy do przedniego komina zgodnie z instrukcją.
Wewnętrzną stronę rur deflektorów należy pomalować na kolor czerwony.

11. **Budowa falszburty**.
El. B1-B8. Budowa falszburty nie jest skomplikowana i uwidoczniono ją na rysunkach. Całą falszburtę sklejamy oddzielnie i przyklejamy gotową do kadłuba. Ustawiamy ja zgodnie z umiejscowieniem trapów w centralnej części poszycia. Należy zwrócić uwagę, że falszburta w środkowej części jest niesymetryczna.

12. **Budowa szlupbelek**
Najpierw sklejamy ze sobą część środkową (Sp.1-3), do której z dwóch stron doklejamy kolorowe elementy Sp.1.1, 3.1. Mocowanie żurawików (Sp.7, 7.1) przyklejamy z wewnętrznej strony falszburty. Z zewnętrznej strony bo bokach otworów przyklejamy mocowania szalup (Sp.6, 6). Rozmieszczenie mocowań pokazana na rysunku.

13. **Działa 37, 47 i 75 mm**
Działa te należy sklejać w dobrze oświetlonym miejscu z pomocą pincety. Montaż dział pokazany jest na odpowiednich rysunkach.
Działa 37 mm po sklejeniu przyklejamy do białych miejsc wewnątrz marsów bojowych.
Działa 47 mm na bojowych marsach przykleja się analogicznie do dział 37 mm. Działa 47 mm na pokładach rozmieszczamy zgodnie z rysunkami.
Lufy dział 75 mm należy zwinąć ciasno w rurkę, tak, aby biała część była w pełni zakryta. Gotowe lufy wklejamy pod kołpaki (el. Ok.3.6) i wklejamy w poszycie (el. Ok.3). Lufy dział 75 mm przyklejanych do pokładów przygotowujemy analogicznie.

14. **Szalupy**
Wszystkie szalupy buduje się w podobnej kolejności, pokazanej na rysunkach. Najpierw sklejamy dno, następnie pokład i siedzenia, które oznaczone są literowo. Litery R, S oznaczają, że element nakleja się na białe miejsce na el. A. Budowa kutrów parowych i torpedowych pokazana jest na rysunkach. Budowa 12-metrowego kutra (el. z dopiskiem 12 PK) jest identyczna jak 10-metrowego kutra (el. C z dopiskiem 10K).

15. **Budowa elementów pokładowych**
Budowa elementów pokładowych: kabestanu (S.1-3), świetlików (S.l.2, Zn.2,), luków technologicznych (Kn1.1.-1.2), wentylatorów (Vnt.1-6) przebiega zgodnie z rysunkami montażowymi.

16. **Podstawka**
Podstawkę sklejamy zgodnie z rysunkiem, co nie przedstawia większych trudności, należy tylko zwrócić uwagę, że w el. KB.2 po przyklejeniu na tekturę należy wykonać otwór, po czym z odwrotnej strony przykleić el. KB1 i złączyć całość el. KB3.

17. **Bomy sieci przeciwtorpedowych**
Bomy wykonujemy z wykałaczek zgodnie z szablonem i rozmieszczamy z obu stron kadłuba zgodnie z rysunkiem. Mocowania bomów, el. Pts, zwijamy w rurkę. Bomy mocowane są w stronę dziobu.

18. **Montaż takielunku**
Montaż takielunku wykonujemy zgodnie z rysunkami.

Życzymy Wam przyjemnej pracy nad modelem i zadowolenia z osiągniętych efektów.

*Autor modelu – **Jurij Gromyk – Grom***

Dane taktyczno-techniczne pancernika *Pierieswiet*

Długość na KLW	130 m
Szerokość	21, 8 m
Wyporność konstr.	12 674 t
Prędkość maks.	18 w.
Zasięg (przy 10 w.)	5610 mil

Uzbrojenie: 4x254 mm, 11x152 mm, 20x 75 mm, 20x47 mm, 8x37 mm, 5 aparatów torpedowych
Załoga: 750 marynarzy i 28 oficerów

Seria liczyła 3 jednostki: *Pierieswiet* (1901 r.), *Oslabia* (1901 r.) i różniąca się nieco uzbrojeniem i systemem opancerzenia *Pobieda* (1903 r.)

Die Empfehlungen nach der Montage

Das Modell ist kompliziert in der Herstellung nicht, aber wird der besonderen Genauigkeit in der Montage einiger Einzelteils fordern. Vor dem Anfang der Arbeit soll man aufmerksam die Beschreibung zu lesen, in die Einzelteils und ihre Anordnung auf den Blättern eingeführt zu werden. Alle Einzelteils sich verhaltend zu einem Element sind vom ein und derselbe Buchstaben bezeichnet. Der Boden nach der Montage sollen Sie grundieren und anzustreichen, die Schrauben und die Kompaßgehäuse mit der Bronzenfarbe abzudecken. Für den besten Effekt sollen Sie breit die Retuschierung - die Grenzen, die Schnitte verwenden, sowie die sichtbaren außen Rückseite der Einzelteils ist nötig es von der entsprechenden Farbe zu färben. Für der Kopieherstellung der Fockstenge und der Großstenge, die die Verengung auf den Kegel haben, empfehlen wir, die feinen hölzern Leisten (die Zahnstocher)zu verwenden. Der zusätzlichen Effekt des Modells wird die Anlage der Verglasung des Steuerhäuses, der Reling und der Takelage geben. Für die Letzten anstelle des traditionellen Fadens ist es besser, die feine Angelschnur den Durchmesser 0.1 - 0.15 mm der schwarzen Farbe auszunutzen.

Die Symbole:
P/L - Die rechte/linke Seite.
W - in den Grenzen der weißen Farbe auszuschneiden.
TR.I – kleben Sie auf die markierten Stelle das Einzelteil mit solcher Nummer auf

- Sie sollen zusammendrehen

-Sie sollen zusammenrollen

- Die Bugart .

\+ - man soll auf die Pappe von der Dicke 0.5 mm aufkleben
** - man soll auf die Pappe von der Dicke 1 mm aufkleben
*** - man soll auf die Pappe von der Dicke 2 mm aufkleben

1. Die Montage des Skelettes des Modells.

Die Einzelteils des Skelettes des Modells kleben Sie auf die Pappe 1мм auf, und nach dem Austrocknen schneiden Sie nach den Linien aus. Nach dem Ausschneiden prüfen Sie die Konvergenz trocken, und Sie stelle danach die Einzelteils auf den Leim. Erstens kleben Sie den Hauptteil (Einzelteils K.I-III, K.2-K.19), und danach kleben Sie die Seitenaussteifungsrippen ein (Einzelteils K.1.1-K.1.2).
Auch empfehlen wir, die Decks 152мм der Warffen das Einzelteil.Kb einzukleben., Vsn.1. Die angegebenen Einzelteils sind für die Montage der Werkbänke 152мм der Warffen notwendig.

2. Die Montage der Decks.

Bis zur Montage der Decks zuerst soll man die Öffnung unter die Schiffstreppen auszuschneiden, und nur danach werden die Decks auf das Skelett aufgeklebt. Eine Besonderheit der Montage der Decks ist, dass die Einzelteils der Decks wegen der großen Länge des Körpers auf 2мм die Pappe aufgeklebt werden. Bei der Montage der Decks kleben Sie das untere Deck zuerst (Einzelteil P. 1.c), und danach das obere Deck (EinzelteilsP.1.a-P.1.b).
In der gegebenen Etappe sollen Sie auch das Hecksteuerhaus (Zn.1) und alle Schiffstreppen (Einzelteil.Nt 1-5) einkleben.. Die Schiffstreppen werden in der folgenden Ordnung geklebt: erstens wird die Schachtel der Schiffstreppe geklebt (Einzelteil Nt), in die die Schiffstreppen (det.Nt.1.1-5.1) eingeklebt werden. Man soll berücksichtigen, dass die Schiffstreppen in den Schachteln (Nt.3, 4, 5,) mit der Neigung entgegen einander gestellt werden.

3. Die Beklebung der Außenhaut des Bodens.

Der Boden des Modells beginnen Sie vom Bugteil (Einelteil.Od.1) zur Seite des Heck zu kleben. Bei dem Aufkleben der Einzelteils der Außenhaut des Bodens soll man darauf folgen, dass der Rand des Einzelteils genau nach der Mitte des Spantes geht. Auch soll man auf das Zusammenfallen der Zeichen auf den Einzelteils der Außenhaut folgen. Die angegebenen Zeichen muss man in der Mitte der axialen Linie des Skelettes aufstellen. Den Hegkteil der Außenhaut des Bodens (Einelteil. Od.17.3) kleben Sie nach der Stelle abschneiden. Die Stevenrohre (det.D.1-1.2) soll man zusammenrollen, und untereinander kleben ,und nur danach zum Körper kleben. Stabilisierungsflossen werden nach dem Austrocknen der Einzelteils der Außenhaut des Bodens aufgeklebt.

4. Die Leimung 152мм der Waffen.

152мм Warffen haben zwei Varianten der Montage : einfacht mit den geschlossen Laden der Anschlüsse, und kompliziert mit den öffnen Laden. Die Auswahl der Variante der Montage hängt von Ihnen ab. Jede Varianten ist in die Instruktionen gezeigt.
Wenn sie der komplizierten Variante auswahlen, sollen Sie zuerst die Werkbank 152мм Warffen (det.152.3-152.4) montieren, die Rohrseele (det.152.1-152.2), wonach die Rohrseele, in die gesammelte Werkbank einzukleben und auf zu kleben ist hingetan. Kb., Vsn.1.

5. Die Beklebung der Verstärkung.

Beim Aufkleben der Einzelteils der Verstärkung (det.Ok.1-Ok.5) in den angegebenen Einzelteils soll man zuerst die Ausschnitte laut den Bezeichnungen machen. Auf die Einzelteils der Außenhaut kleben Sie allen рельефные die Reliefeinzelteils auf: die Ankerklüsen Ok.1.4, des Deckels der Warfenanschlüsse Ok.1.1, des Deckels der Bord-Torpedoapparate (Einzelteil.Ok.1.2), die Luken (Einzelteil.Ok.3.5., Ok3.3., Ok.3.4), der Tür (Einzelteil.Ok.5.2.).
Erstens wird die linke und rechte Außenhaut des Bugteiles (Einzelteil.Ok.1.l, Ok.1.p), weiter linke und recht futter-des Teiles (Einzelteil.Ok.5l, Ok.5p), und danach der mittlere Teil (Ok.3l, Ok.3p) aufgeklebt. In den Bugeinzelteil der Außenhaut kleben wir die Einzelteils der Ankerregale (Einzelteil.Ok.1.6l, Ok.1.6p) ein, die sich abgesondert zuerst montieren und nur werden nach dem Austrocknen in den Körper eingeklebt. Die Blätter der Außenhaut der Kasematten 152мм der Warffen (Einzelteil.Ok.2l, Ok.2p, Ok.4l, Ok.4p) werden in die letzte Reihe aufgeklebt. Im Falle der Montage der vereinfachten Variante 152м der Warffen, in den Blättern der Außenhaut der Kasematten 152мм der Warffen soll man die Öffnungen für die Befestigung der Rohrseele (Einzelteil.152.1.a) machen.

6. Die Leimung des Bugaufbaues.

Die Einzelteils mit den Buchstaben Nn.1.1.-1.2., Vp. Die Leimung des Bugaufbaues ist in die Instruktionen und die Schwierigkeiten gut gezeigt . Das Bugaufbau ist nötig es vom unteren Rang zu ober zu kleben, sowie, an den technologischen Bezeichnungen auf den Einzelteils festzuhalten.

7. Die Leimung des Heckbaues.

Das Heckbaues ist in der Montage einfach eben ist auf den Zeichnungen der Instruktion gezeigt.

8. Die Montage der Kampfmarses.

Kleben Sie die Kampfmarse (det.Gm.1.1.a-b., 1.2., 1.3., det.Fm.1.1.a-b., 1.2., 1.3.,) , dass Borde des Kampfmarses (Einzelteil.Gm.1.1.e, Einzelteil.Fm.1.1.e) von der ununterbrochenen Färbung auf die Aussenseite, und mit den weißen Rechtecken nach Innereseite der Marses geklebt sind.

9. Die Montage der Geschütztürme ГК.

Die Montage der Geschütztürme ГК besteht aus der Montage des Skelettes des Geschützturmes und der Montage der Außenhaut des Geschützturmes.

Wenn Sie der Montage des Skelettes des Geschützturmes machen(Einzelteil. B. 1.1.-B2.2.) Sie müssen die technologischen Bezeichnungen auf den Einzelteils und die Ordnung der Montage gezeigt in der Instruktion des Festigens beachten

10. Die Montage der Falschrauchschlot.

Die Einzelteils mit den Buchstaben Tr. brauchen Sie an solcher Ordnung festzuhalten: erstens montieren Sie der Grund des Schornsteines (Einzelteil Tr.1.1.2-1.1.3), weiter der Pilzdeckel (Einzelteile Tr1.2.-1.3.), (Einzelteile Tr.1.4.-1.4.a), das Schornstein (Einzelteil.1.5.). Wir beachten, dass soll man in Einzelteile des Schornsteines Sie die Öffnungen an den bezeichneten Stellen für die Leitung der Takelage machen . Beachten Sie, das das Einzelteil Tr.1.3., Tr.1.2 Pilzdeckel des Schornstein, Tr1.3.1., Tr.1.2.1 des mittleren Schornsteines, Einzelteil.Tr.1.3.2., Tr.1.2.1. des hinteren Rohres.

Auch empfehlen wir, die innere Seite des Schornsteines in Schwärzen färben.

Die Deflektorenschornsteine Dt.1-1.1.montieren Sie separat und kleben Sie zu die Pilzdeckel zuletzt geklebt. Die Deflektorenschornsteine des Vorderrohres (det.Dt.2-2.1.) werden auf den Pilzdeckeln des Vorderrohres laut Anweisung geklebt.

Die innere Seite der Deflektorenschornsteine nach der Montage ist empfohlen, in die rote Farbe anzustreichen.

11. Die Montage des Falschbordes.

Die Einzelteils B.1.-B. 8. Die Montage des Falschbordes ist einfach und in die Instruktionen gezeigt. Sie sollen der Falschbord separat montieren und dann wird zum oberen Deck geklebt. Den Orientierungspunkt für das Ankleben desFalschbordes ist die ähnlichen Schiffstreppen auf dem zentralen Teil der Außenhaut.

Eine Besonderheit des Modells ist die Asymmetrie des Falschbordes im mittleren Teil.

12. Die Montage der Bootsdavits.

Zuerst sollen Sie der mittlere Teil (det.Sp.1-3) untereinander kleben, zu der von beiden Seiten die Seiten-farbigen Teile (Einzelteil.Sp.1.1 geklebt werden, 3.1). Die Befestigung des Bootsdavits(Einzelteil. Sp.7, 7.1) wird von der inneren Seite des Falschbordes geklebt. Von der äusserlichen Seite des Falschbordes auf beiden Seiten der Ausschnitte werden die Befestigungen der Boote (Einzelteil.Sp.6, 6) geklebt. Die Unterbringung der Befestigungen ist in die Instruktionen gezeigt.

13. Die Montage 35мм, 45мм und 75мм Warffen.

Sie sollen die Montage der angegebenen Warffen auf der gut beleuchteten Stelle mit Hilfe der Pinzette montieren. Die Montage der Warffen ist auf den entsprechenden Zeichnungen der Instruktion gezeigt.

35мм Warffen soll man laut den Zeichnungen der Instruktion montiren und zu den weißen Rechtecken von der inneren Seite der Kampfmarses geklebt.

45мм Warffen auf den Kampfmarsen montieren Sie ähnlich 35мм Warffenn und auch werden zu den weißen Rechtecken der Kampfmarsen geklebt. Die Montage und die Unterbringung 45мм Warffen an den Decks ist in die Instruktionen gezeigt.

Das Rohr 75мм Warffen der Borde des zentralen Teiles Einzelteil.75m.1.a, soll man in den straften Rollen zusammendrehen, in der Absicht, dass der weiße Teil des Einzelteils vollständig geschlossen war. Die fertigen Rohre 75мм Warffen werden auf unter die Kappen 75мм Warffen (Einzelteil.Ok.3.6 .) eingeklebt werden zur Außenhaut eben geklebt (Einzelteil. Ok.3).

Die Rohre 75мм Warffen aufgestellt an den Deckssollen Sie ähnlich herstellen.

14. Die Montage Schwimmittel.

Allen Schwimmittel montieren Sie in der identischen Ordnung und sind in die Instruktionen gezeigt. Erstens montieren Sie den Boden, es wird der Fußboden, und des Sitzes weiter eingeklebt. Die Sitze sind von den Buchstaben bezeichnet. Der Buchstabe R, S bedeutet, dass das angegebene Einzelteil auf den weißen Teil aufgeklebt wird ist hingetan. A. Montieren Sie der Dampfboot und Minenboot ist in die Instruktionen gezeigt. Die Montage 12м. des Dampfboots (das Einzelteil mit der Vorsilbe 12. PK. Ist der Montage 10м identisch des Dampfboots (ist hingetan. Mit der Vorsilbe 10.) ist hingetan.

15. Die Montage der Decksaufbauen.

Die Deckelemente: die Gangspille (Einzelteil.S.1-3), die Lichtluken (Einzelteil.S.1.2, Zn.2,), die technologischen Luken (det.Kn1.1.-1.2), die Windhutzen (det.Vnt.1-6) montieren Sie zuletzt und werden auf das Deck einverstanden der Bezeichnungen und der Instruktion aufgeklebt.

16. Die Leimung des Ständers.

Der Ständer montieren Sie laut Anweisung, es ist nötig doch zu beachten, dass in hingetan ist. KB.2 ist nötig es nach ihrem Ankleben auf die Pappe den Ausschnitt einverstanden die Bezeichnungen zu machen, wonach mit der Rückseite zu kleben ist hingetan. KB.1.и untereinander mit der Hilfe zu befestigen ist hingetan. KB.3. mit der Aufschrift zu sich.

17.Die Stangen der Fangnetz.

Die Stangen der Fangnetz soll man aus den Zahnstochern laut der Schablone drehen und, von beiden Seiten des Körpers kleben. Die Befestigung der Stangen (Einzelteil.Pts) wird in den Rolle zusammendrehen. Montieren Sie die Stangen in der Bugrichtung.

18. Die Takelage.

Der Takelage ist in den entsprechenden Zeichnungen gezeigt.

Wir wünschen Ihnen die erfolgreiche Montage und das Vergnügen vom bekommenen Ergebnis.

Der Autor und der Designer des Modells: Gromyk Jurij - Grom

Die taktiko-technischen Elemente des Panzerkreuzers «Pereswet»

Die Länge nach der konstruktiven Wasserlinie, m..... 130,0

Die Breite, m..... 21,8

Die Ausrüstung: vier 254.mm, elf 152.mm Warffen, nach zwanzig 75.mm und 47.mm, acht 37.mm der Kanonen, 5 Torpedoapparate.

Man sind 3 Einheiten aufgebaut: "Pereswet", "Osljablja" (1901) und etwas sich unterscheidend das System der Panzerung "Pobjeda" (1903).

Templates/ Шаблоны 1:1

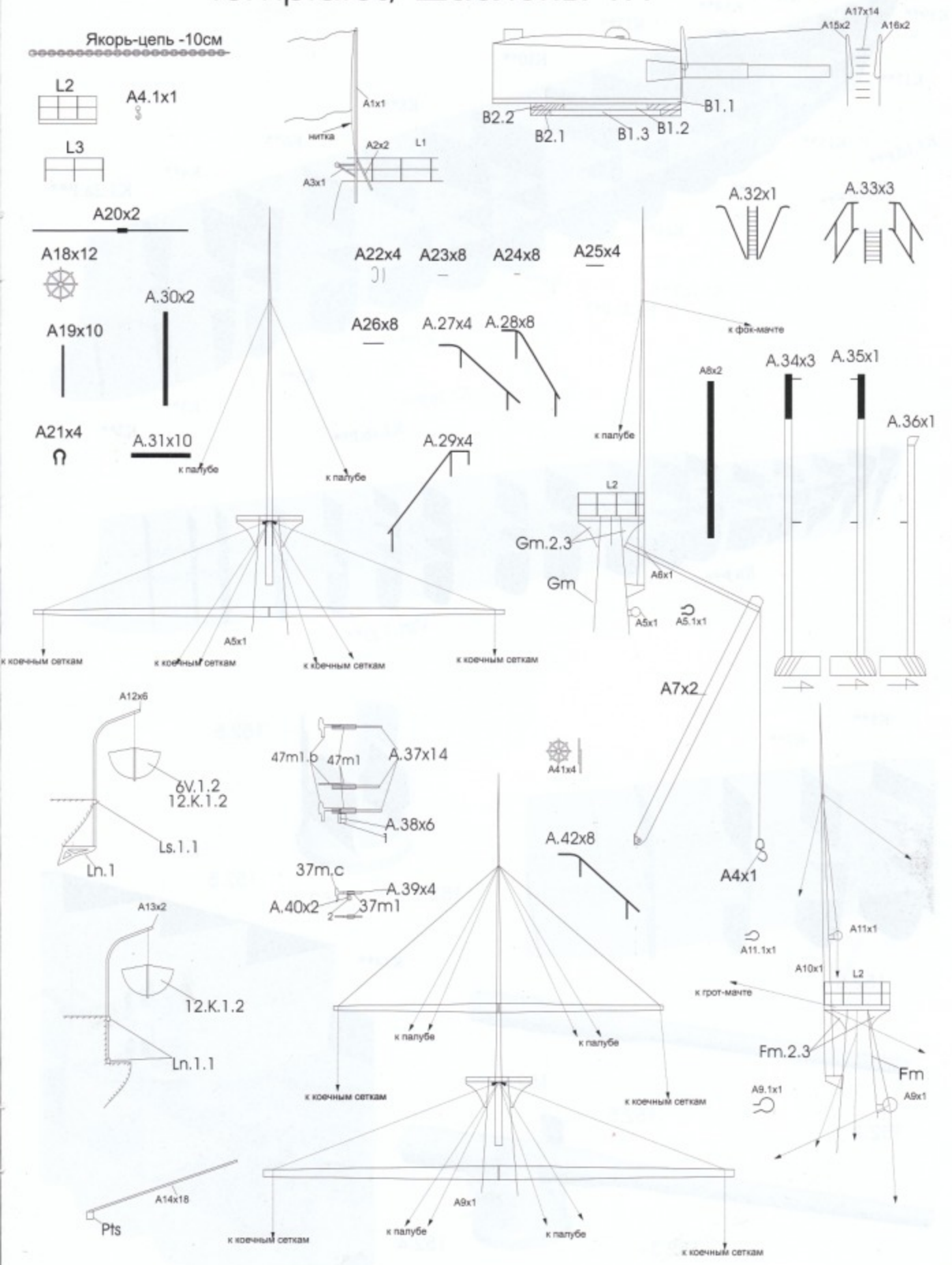

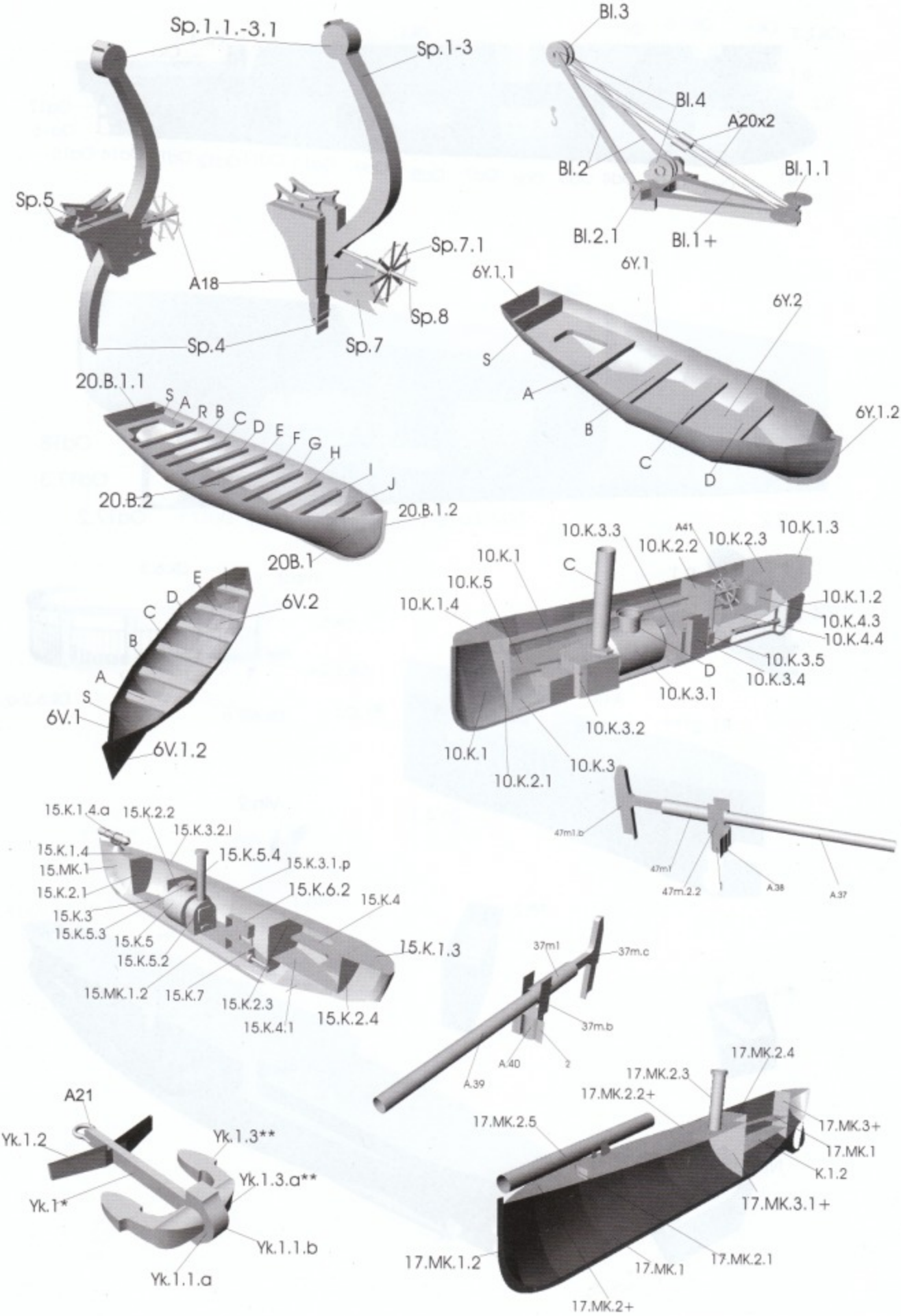
Sp.1.1.-3.1
Sp.1-3
Sp.5
A18
Sp.7.1
Sp.8
Sp.4
Sp.7
Bl.3
Bl.4
A20x2
Bl.2
Bl.1.1
Bl.2.1
Bl.1+
6Y.1.1
6Y.1
6Y.2
S
A
B
C
D
6Y.1.2
20.B.1.1
S A R B C D E F G H I J
20.B.2
20.B.1.2
20B.1
E
D
C
B
A
S
6V.2
6V.1
6V.1.2
10.K.3.3
A41
10.K.2.3
10.K.1.3
10.K.2.2
10.K.1
C
10.K.5
10.K.1.4
10.K.1.2
10.K.4.3
10.K.4.4
10.K.3.5
D
10.K.3.4
10.K.3.1
10.K.3.2
10.K.1
10.K.2.1
10.K.3
47m1.b
47m1
47m.2.2
1
A.38
A.37
15.K.1.4.a
15.K.2.2
15.K.3.2.l
15.K.1.4
15.MK.1
15.K.5.4
15.K.3.1.p
15.K.2.1
15.K.6.2
15.K.4
15.K.3
15.K.5.3
15.K.5
15.K.5.2
15.K.1.3
15.MK.1.2
15.K.7
15.K.2.3
15.K.4.1
15.K.2.4
37m1
37m.c
37m.b
A.40
2
A.39
17.MK.2.4
17.MK.2.3
17.MK.2.2+
17.MK.2.5
17.MK.3+
17.MK.1
K.1.2
17.MK.3.1+
17.MK.1.2
17.MK.1
17.MK.2.1
17.MK.2+
A21
Yk.1.2
Yk.1.3**
Yk.1.3.a**
Yk.1*
Yk.1.1.b
Yk.1.1.a

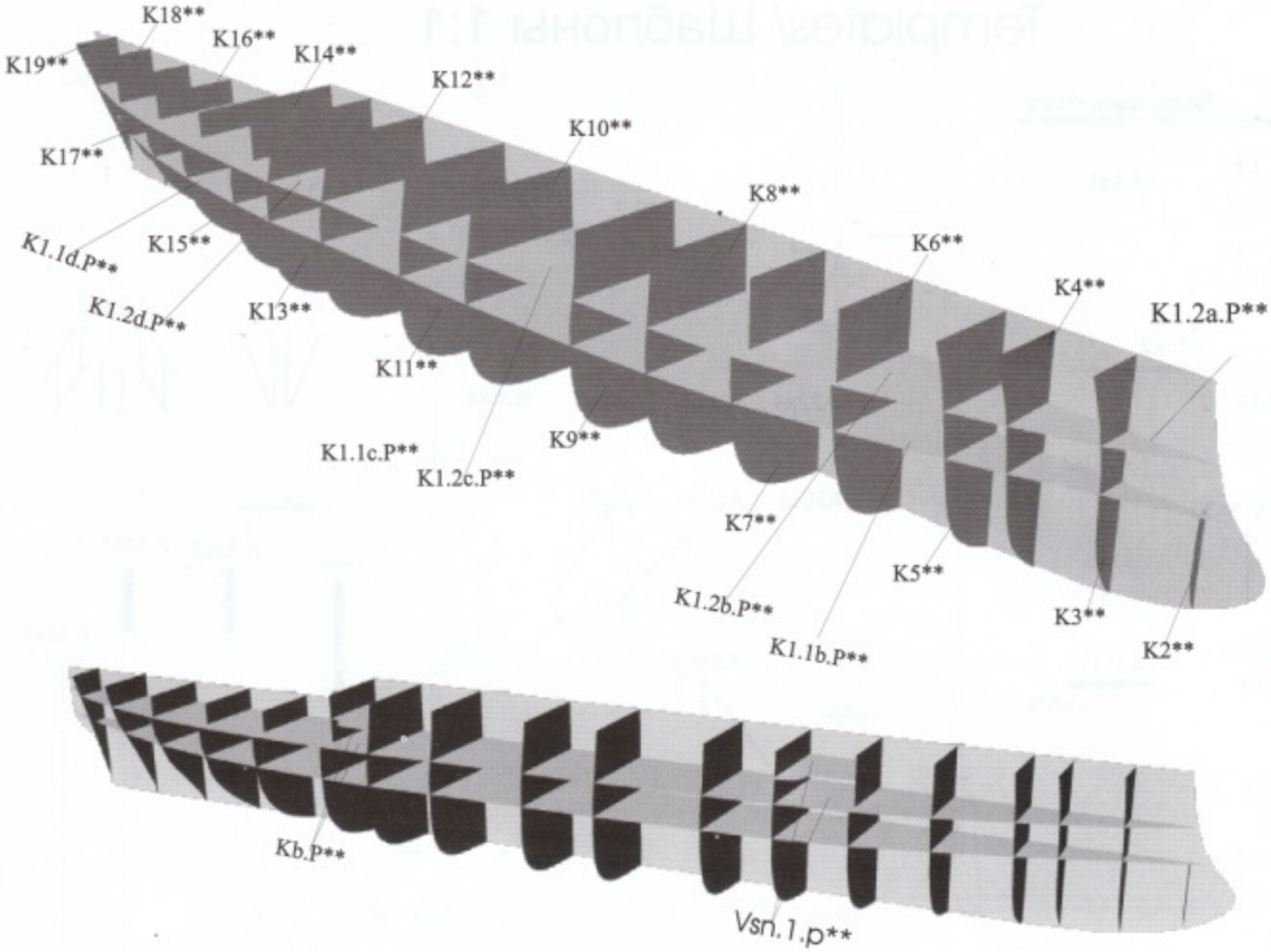
K18**
K16**
K14**
K19**
K12**
K10**
K17**
K8**
K1.1d.P**
K15**
K6**
K4**
K1.2d.P**
K13**
K1.2a.P**
K11**
K9**
K1.1c.P**
K1.2c.P**
K7**
K5**
K1.2b.P**
K3**
K1.1b.P**
K2**
Kb.P**
Vsn.1.p**

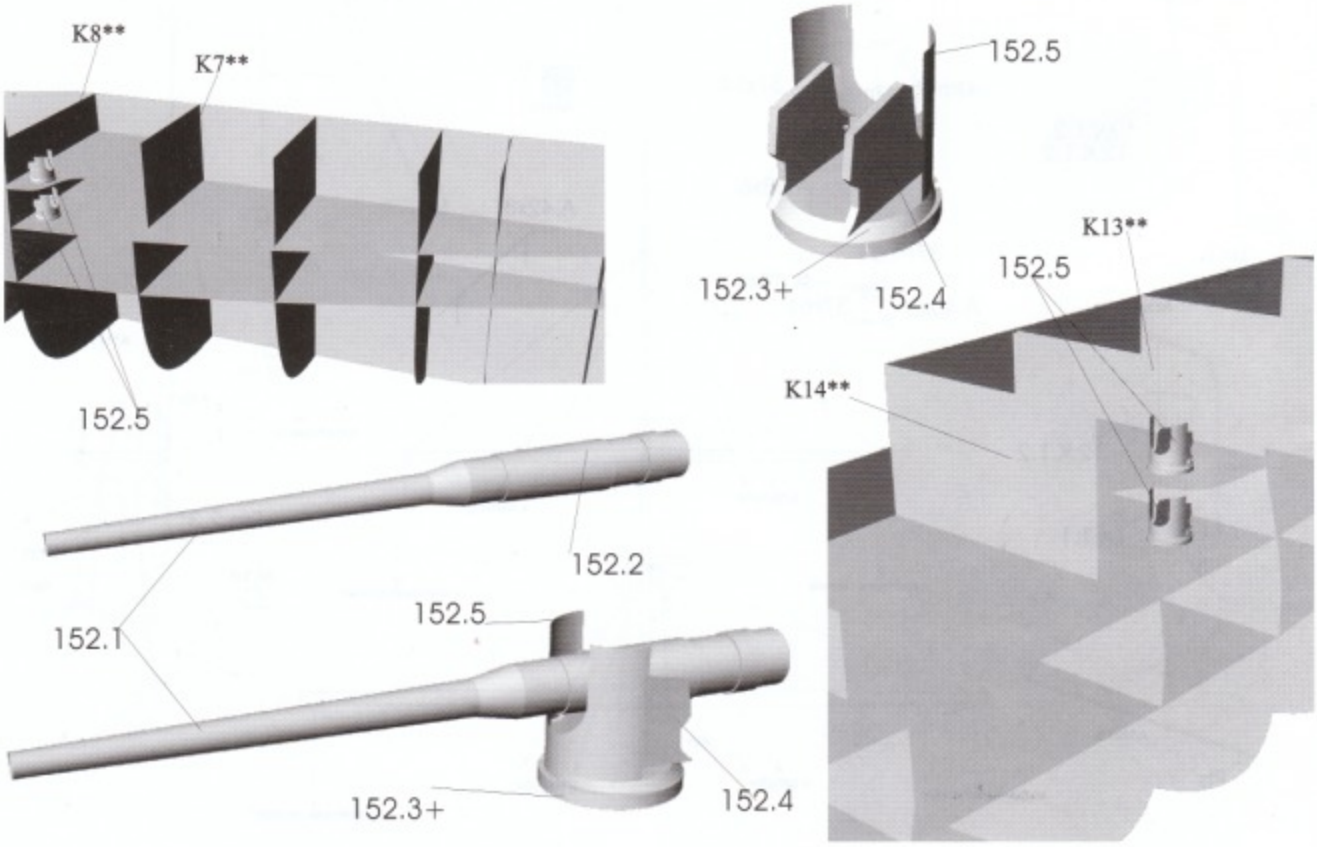
K8**
K7**
152.5
152.5
152.3+
152.4
K13**
152.5
K14**
152.2
152.1
152.5
152.3+
152.4

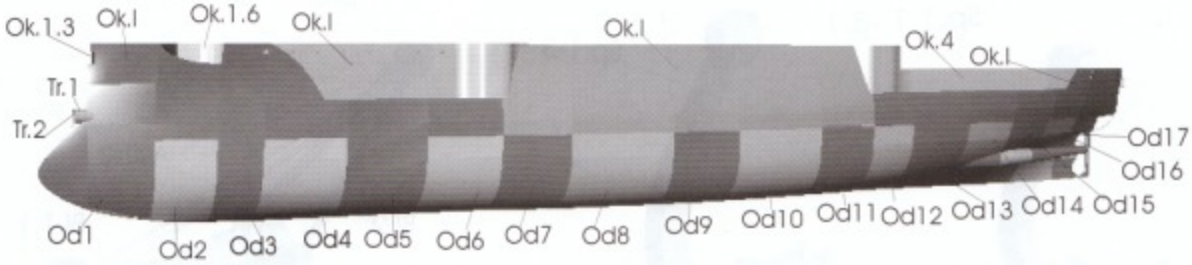
Ok.1.3
Ok.I
Ok.1.6
Ok.I
Ok.I
Ok.4
Ok.I
Tr.1
Tr.2
Od17
Od16
Od1
Od2
Od3
Od4
Od5
Od6
Od7
Od8
Od9
Od10
Od11
Od12
Od13
Od14
Od15

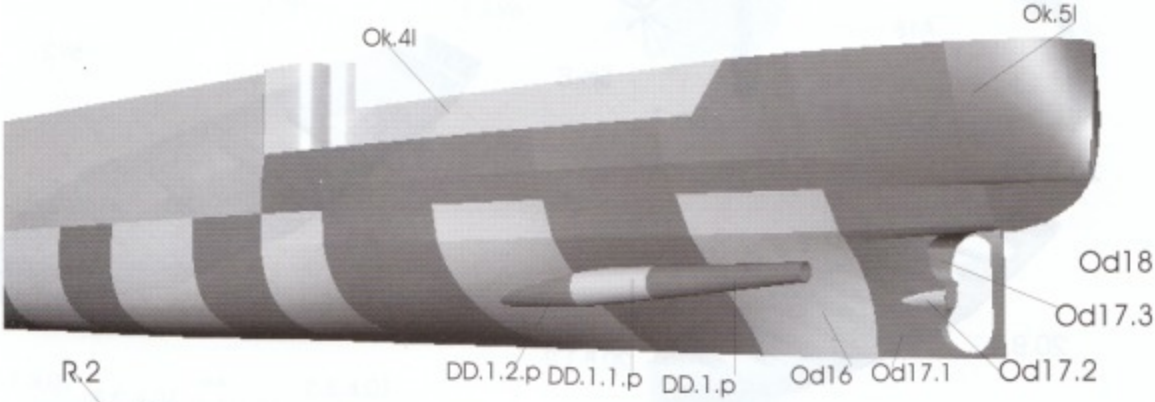
Ok.4I
Ok.5I
Od18
Od17.3
DD.1.2.p
DD.1.1.p
DD.1.p
Od16
Od17.1
Od17.2

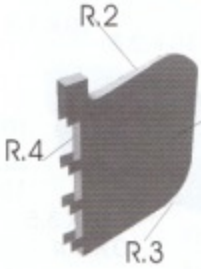
R.2
R.1
R.4
R.3

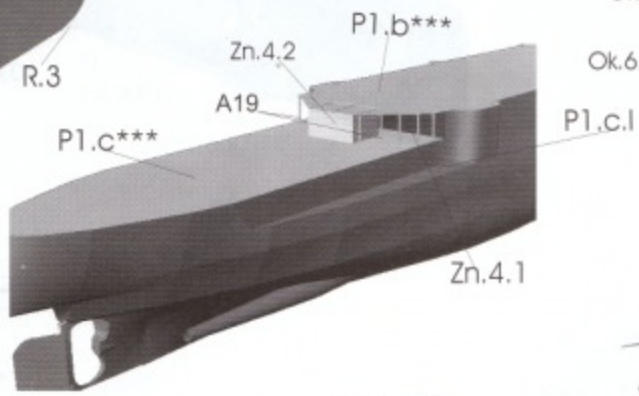
P1.b***
Zn.4.2
A19
P1.c***
P1.c.I
Zn.4.1

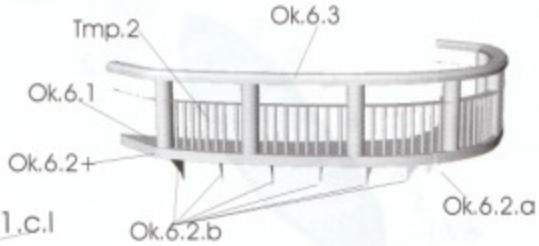
Tmp.2
Ok.6.3
Ok.6.1
Ok.6.2+
Ok.6.2.b
Ok.6.2.a

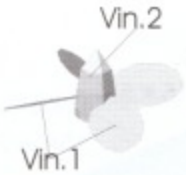
Vin.2
Vin.1

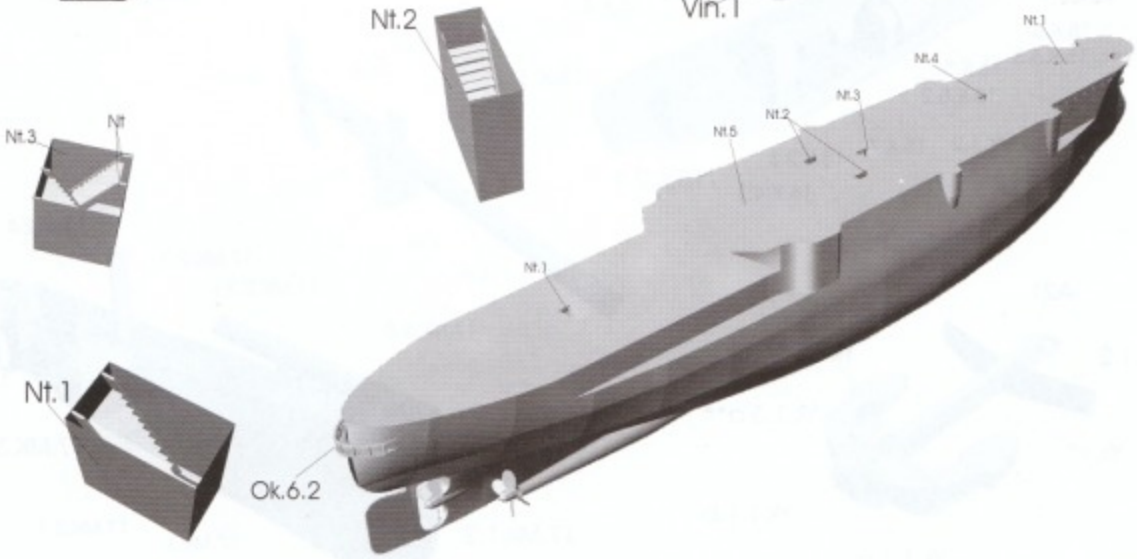
Nt.2
Nt.3
Nt
Nt.1
Nt.4
Nt.3
Nt.2
Nt.5
Nt.1
Ok.6.2

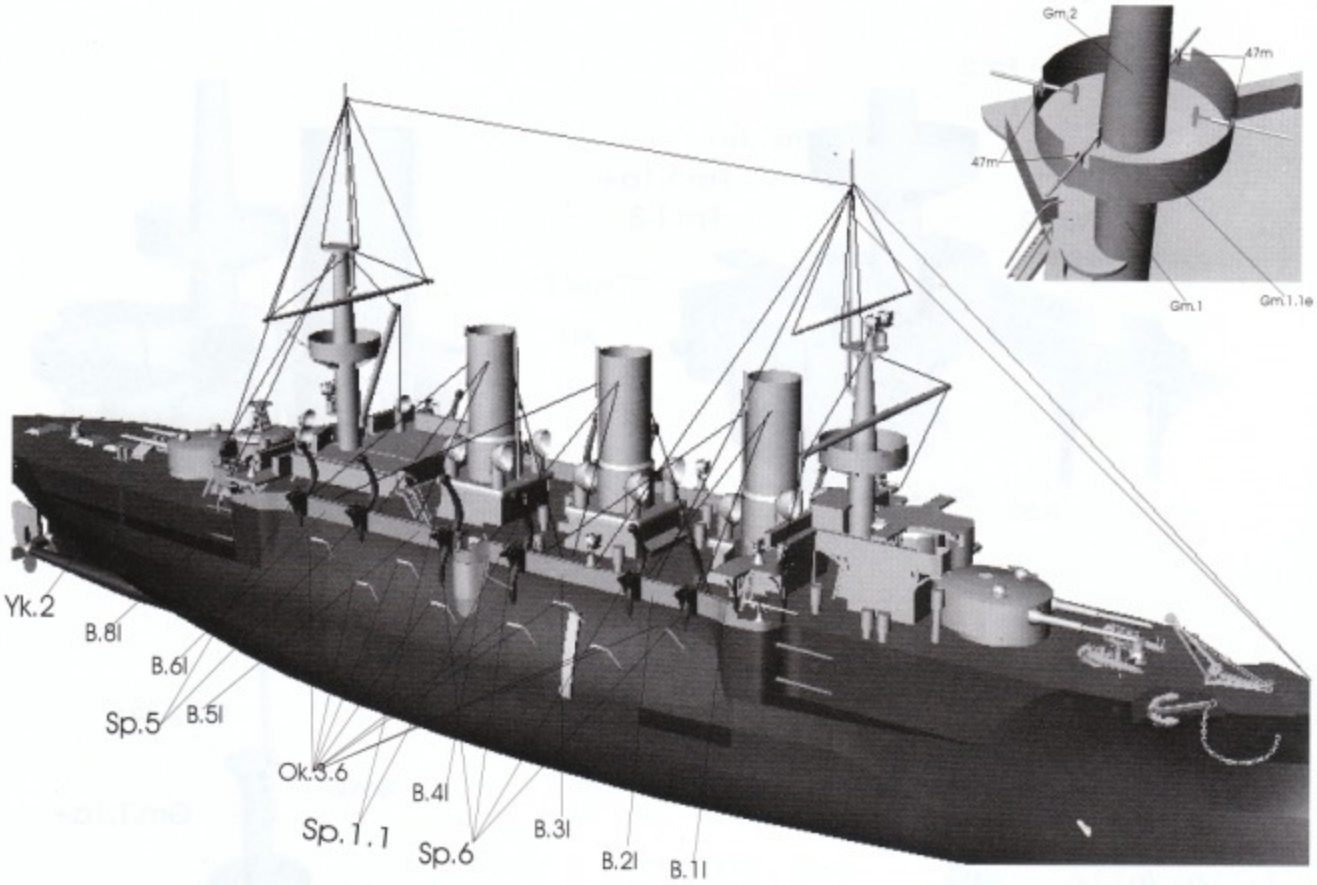
Gm.2
47m
47m
Gm.1
Gm.1.1e
Yk.2
B.8l
B.6l
Sp.5
B.5l
Ok.5.6
B.4l
Sp.1.1
Sp.6
B.3l
B.2l
B.1l

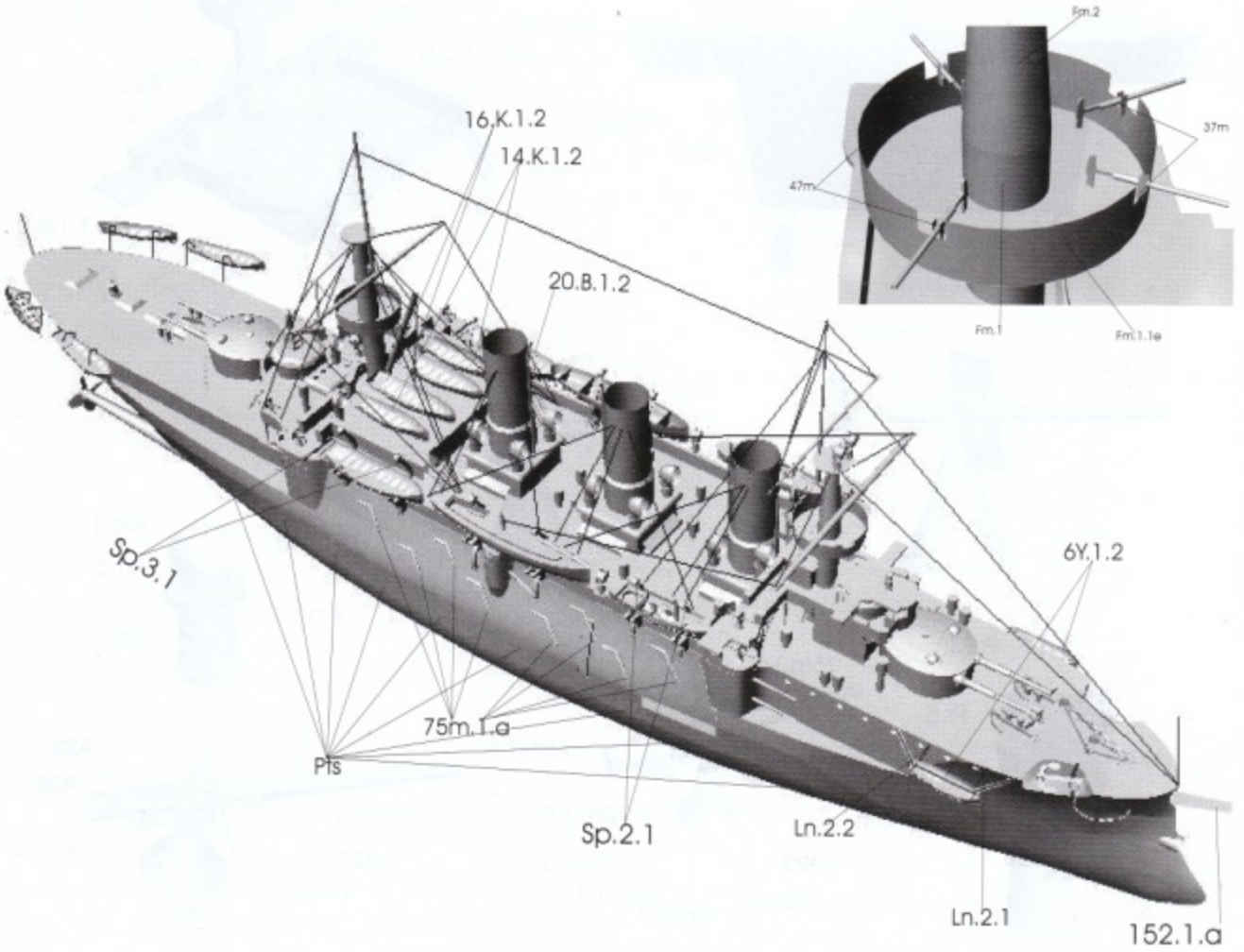
Fm.2
37m
47m
Fm.1
Fm.1.1e
16.K.1.2
14.K.1.2
20.B.1.2
Sp.3.1
6Y.1.2
75m.1.a
Pts
Sp.2.1
Ln.2.2
Ln.2.1
152.1.a

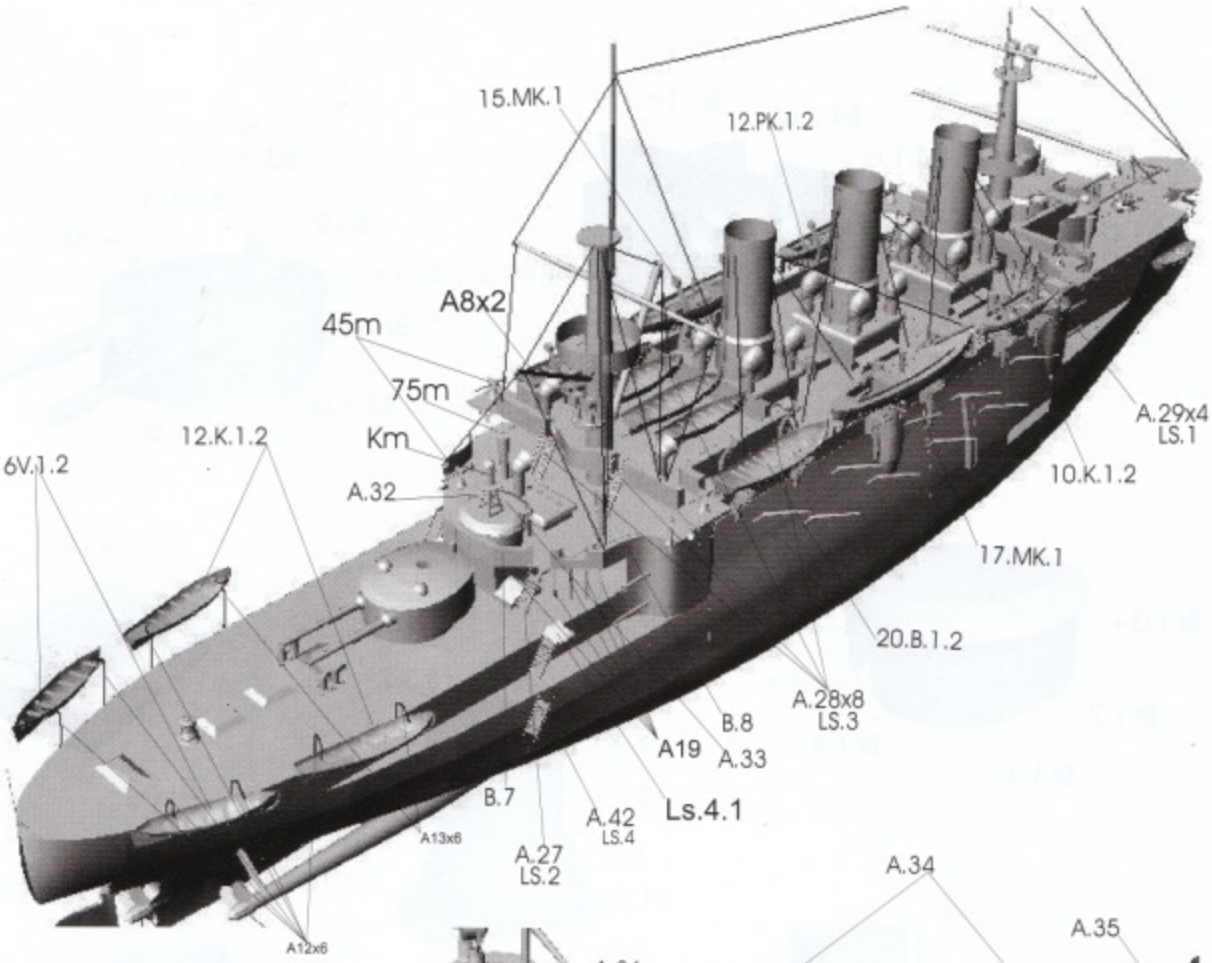
15.MK.1
12.PK.1.2
A8x2
45m
75m
Km
12.K.1.2
6V.1.2
A.32
A.29x4
LS.1
10.K.1.2
17.MK.1
20.B.1.2
A.28x8
LS.3
B.8
A19
A.33
Ls.4.1
B.7
A.42
LS.4
A13x6
A.27
LS.2
A12x6

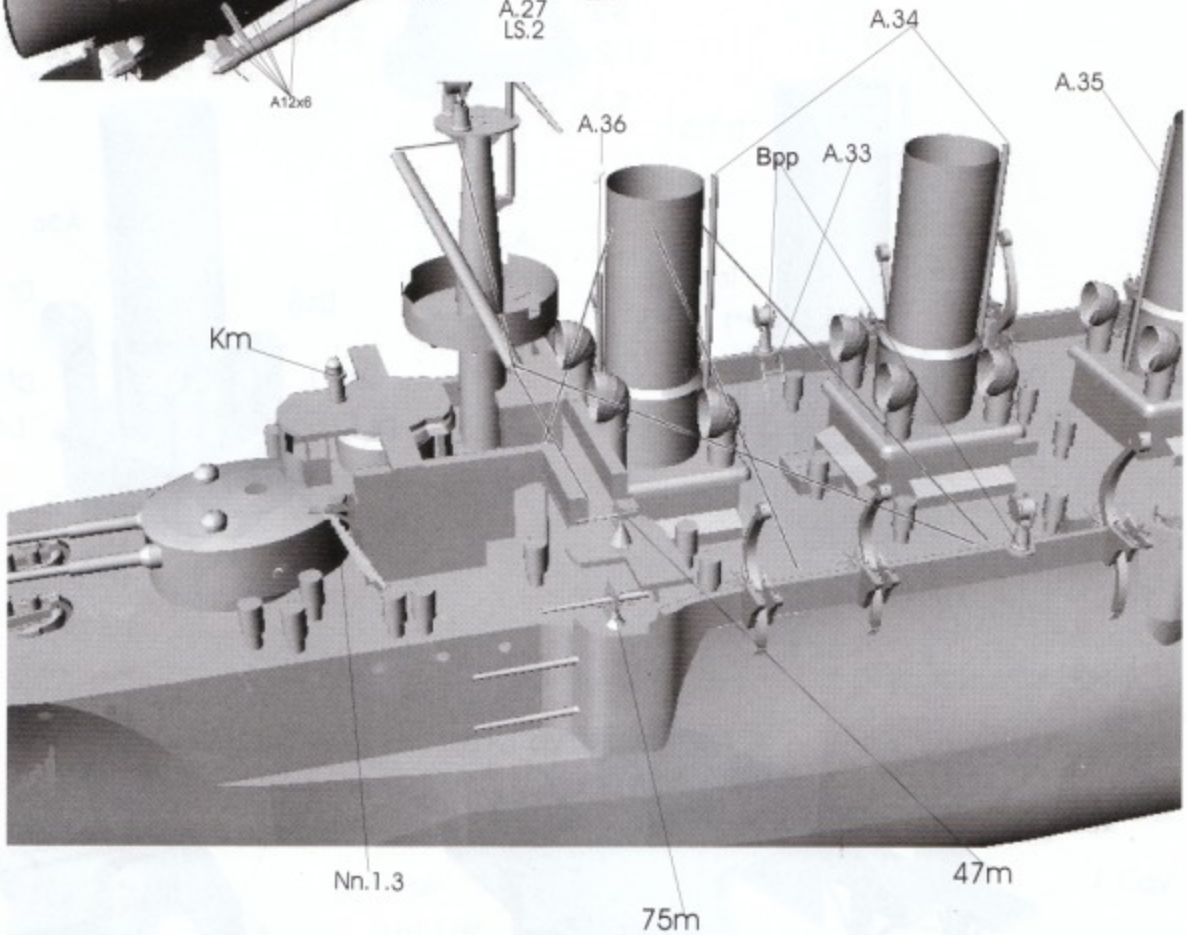
A.34
A.35
A.36
Bpp
A.33
Km
Nn.1.3
75m
47m

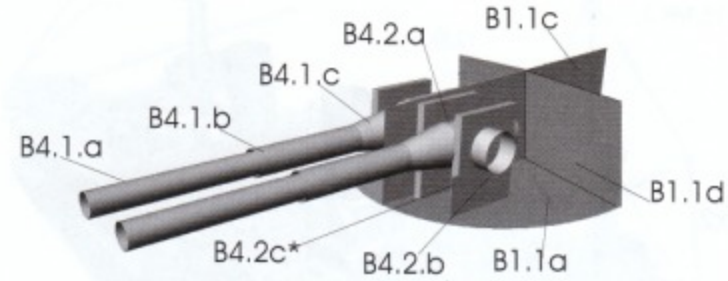
B4.2.a
B1.1c
B4.1.c
B4.1.b
B4.1.a
B1.1d
B4.2c*
B4.2.b
B1.1a

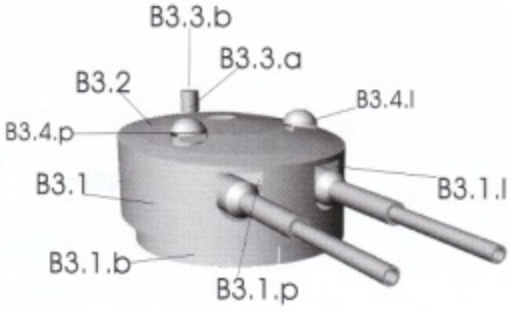
B3.3.b
B3.3.a
B3.2
B3.4.l
B3.4.p
B3.1
B3.1.l
B3.1.b
B3.1.p

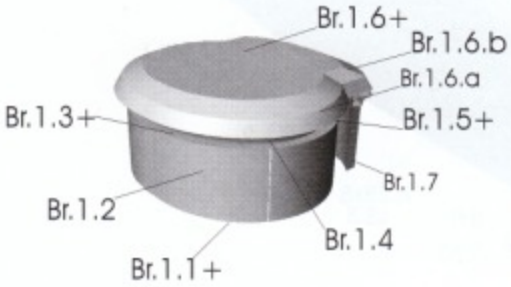
Br.1.6+
Br.1.6.b
Br.1.6.a
Br.1.3+
Br.1.5+
Br.1.7
Br.1.2
Br.1.4
Br.1.1+

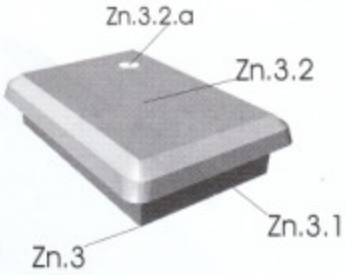
Zn.3.2.a
Zn.3.2
Zn.3.1
Zn.3

S.3.2
S.3.1
S.3
S.2.1
S.2
S1.2
S.1.1
S.1

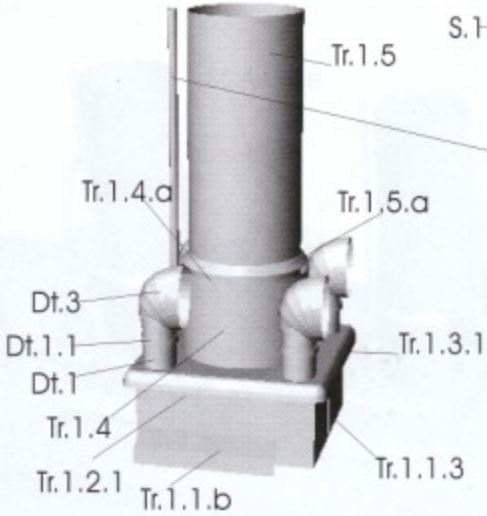
Tr.1.5
A.34
Tr.1.4.a
Tr.1.5.a
Dt.3
Dt.1.1
Dt.1
Tr.1.3.1
Tr.1.4
Tr.1.2.1
Tr.1.1.b
Tr.1.1.3

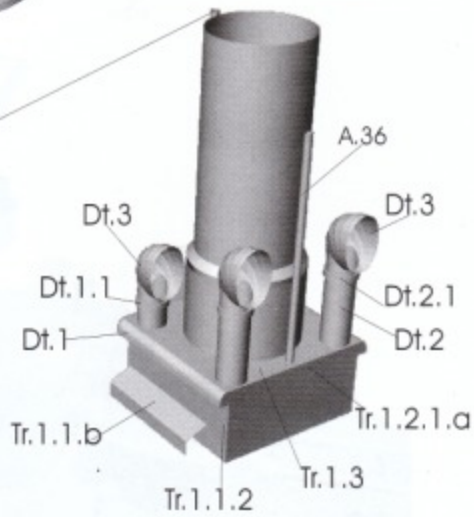
A.36
Dt.3
Dt.3
Dt.1.1
Dt.2.1
Dt.1
Dt.2
Tr.1.1.b
Tr.1.2.1.a
Tr.1.3
Tr.1.1.2

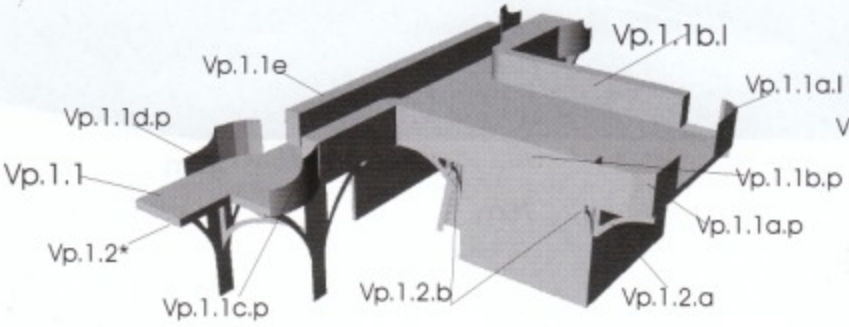
Vp.1.1b.l
Vp.1.1e
Vp.1.1a.l
Vp.1.1d.p
Vp.1.1
Vp.1.1b.p
Vp.1.1a.p
Vp.1.2*
Vp.1.1c.p
Vp.1.2.b
Vp.1.2.a

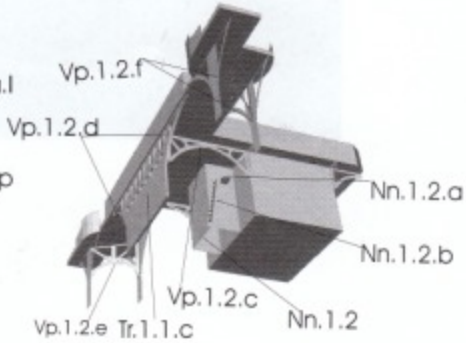
Vp.1.2.f
Vp.1.2.d
Nn.1.2.a
Nn.1.2.b
Vp.1.2.c
Vp.1.2.e
Tr.1.1.c
Nn.1.2

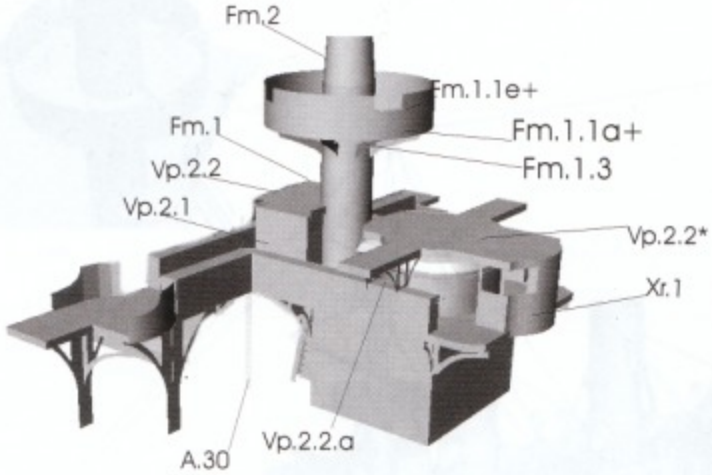
Fm.2
Fm.1.1e+
Fm.1
Fm.1.1a+
Vp.2.2
Fm.1.3
Vp.2.1
Vp.2.2*
Xr.1
A.30
Vp.2.2.a

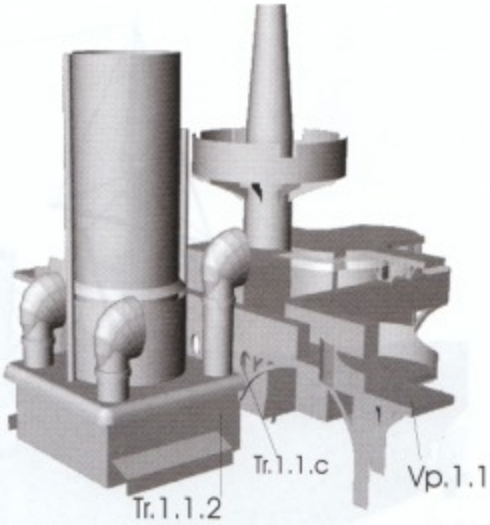
Tr.1.1.c
Vp.1.1
Tr.1.1.2

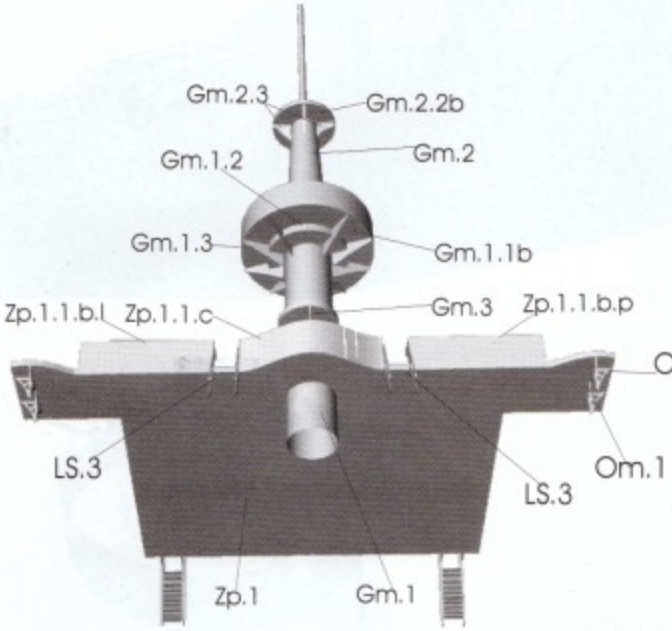
Gm.2.3
Gm.2.2b
Gm.1.2
Gm.2
Gm.1.3
Gm.1.1b
Zp.1.1.b.l
Zp.1.1.c
Gm.3
Zp.1.1.b.p
Om.2
LS.3
Om.1
LS.3
Zp.1
Gm.1

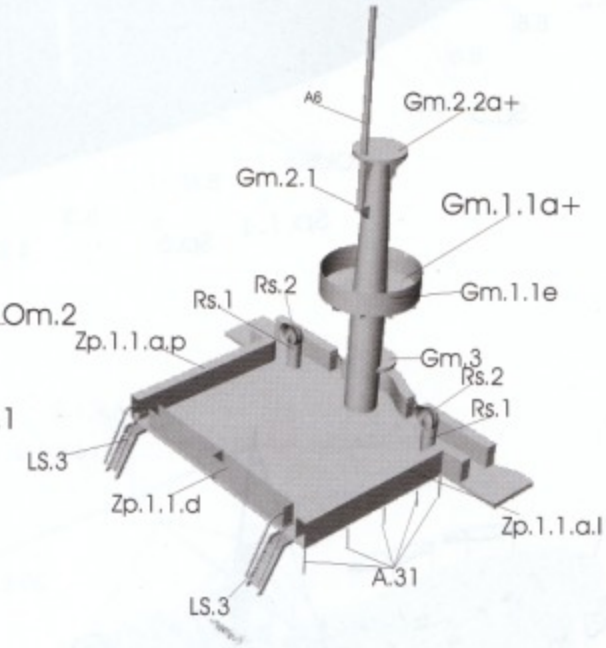
A6
Gm.2.2a+
Gm.2.1
Gm.1.1a+
Rs.2
Rs.1
Gm.1.1e
Zp.1.1.a.p
Gm.3
Rs.2
Rs.1
LS.3
Zp.1.1.d
Zp.1.1.a.l
A.31
LS.3

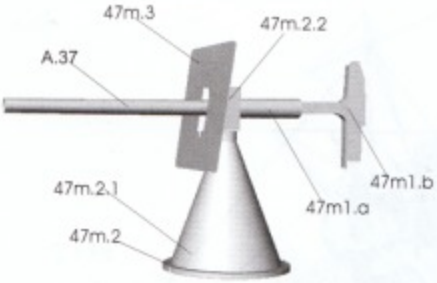
47m.3
47m.2.2
A.37
47m1.b
47m.2.1
47m1.a
47m.2

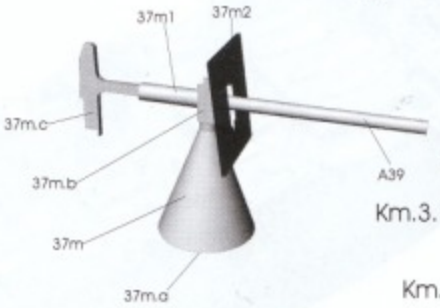
37m1
37m2
37m.c
37m.b
A39
37m
37m.a

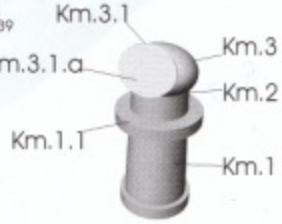
Km.3.1
Km.3
Km.3.1.a
Km.2
Km.1.1
Km.1

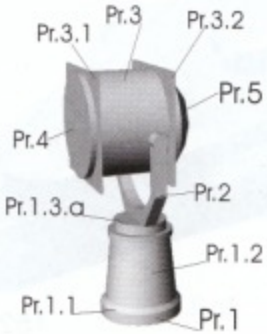
Pr.3.1
Pr.3
Pr.3.2
Pr.5
Pr.4
Pr.2
Pr.1.3.a
Pr.1.2
Pr.1.1
Pr.1

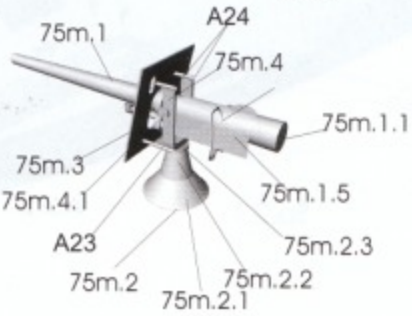
75m.1
A24
75m.4
75m.1.1
75m.3
75m.4.1
75m.1.5
A23
75m.2.3
75m.2
75m.2.2
75m.2.1

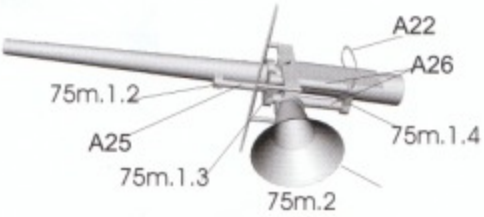
A22
A26
75m.1.2
75m.1.4
A25
75m.1.3
75m.2

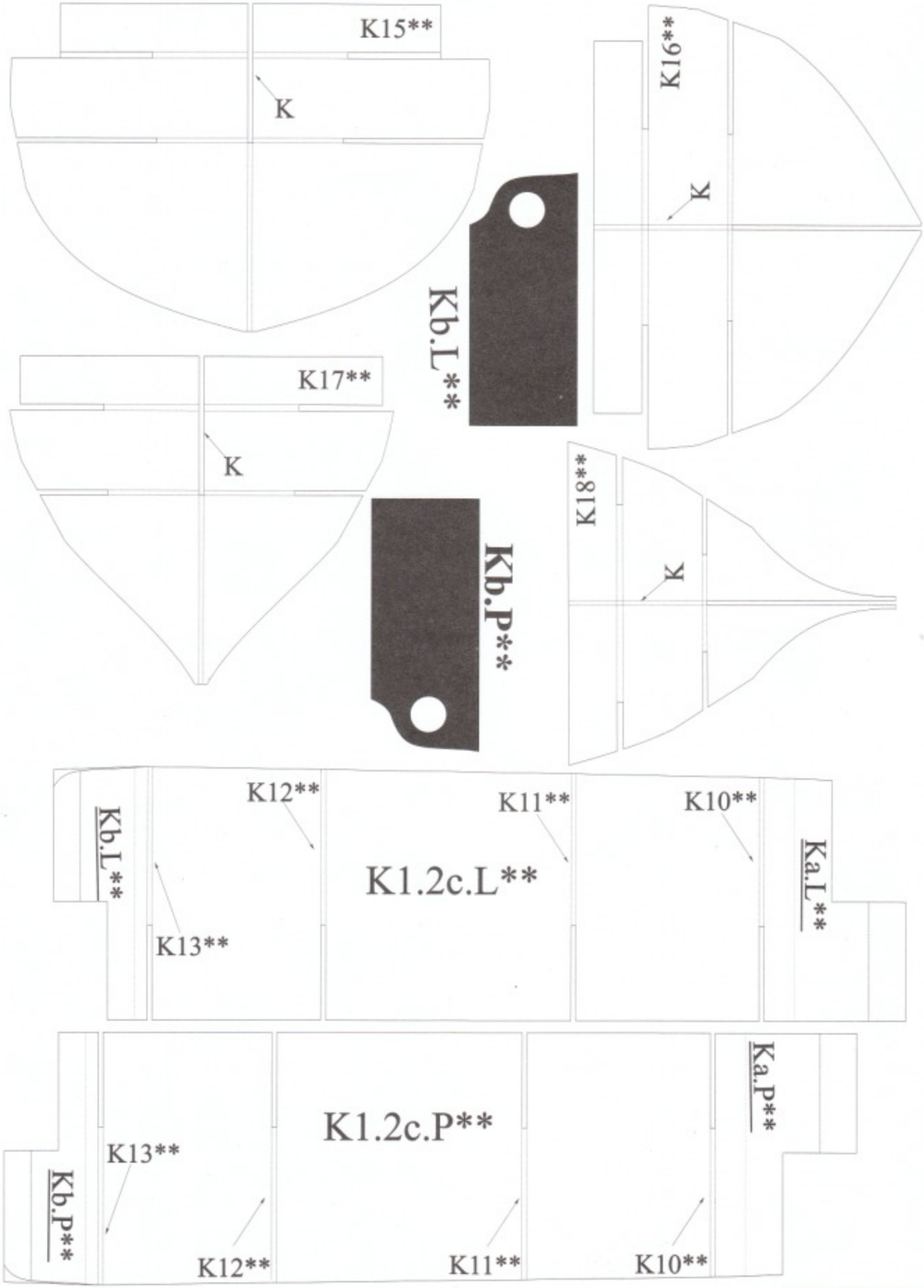
K15**
K
K16**
K
Kb.L**
K17**
K
K18**
K
Kb.P**
K12**
K11**
K10**
Kb.L**
K1.2c.L**
Ka.L**
K13**
K13**
K1.2c.P**
Ka.P**
Kb.P**
K12**
K11**
K10**

K3**
K3**
K4**
K4**
K5**
K5**
Vsn.3.l
Vsn.3.p**
K6**
K6**
Vsn.2.l
Vsn.2.p**
K7**
K7**
Vsn.1.l
Vsn.1.p**
Pl.a.l
Pl.a.p
K8**
K8**
K1.2b.L**
K1.2b.P**
K9**
K9**
Ka.L**
Ka.P**
K1.2e.L**
K1.2e.P**
K1.2e.L**
K1.2e.P**
K1.2a.L**
K1.2a.P**
Kd.P**
Kd.L**
Kb.P**
K1.2d.P**
K14**
Vsk.1.p
Pl.c.l
K15**
Vsk.2.p
K16**
Vsk.3.p
K17**
Vsk.4.p
K18**
Vsk.4.p**
Vsk.4.l**
K1.2a.P**
K1.2a.L**
Ka.L**
Ka.P**
152.1.a©
ПЕРСЕЙ
Лист 4 / Ark.4

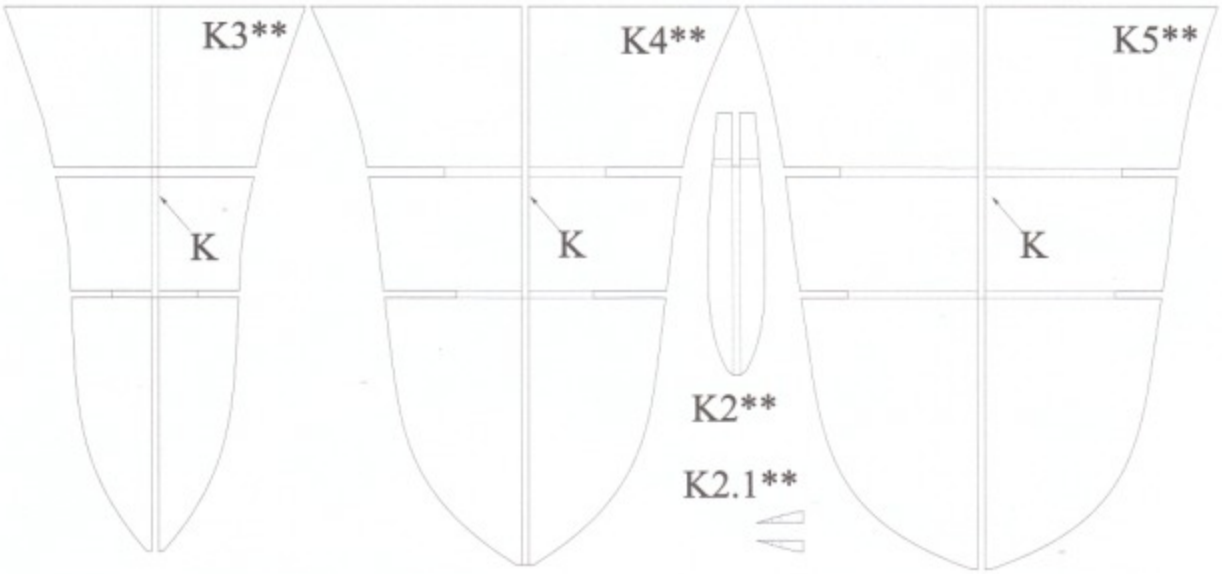

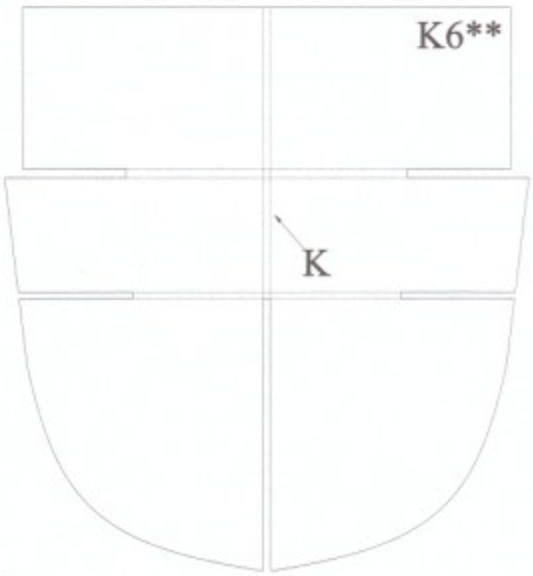

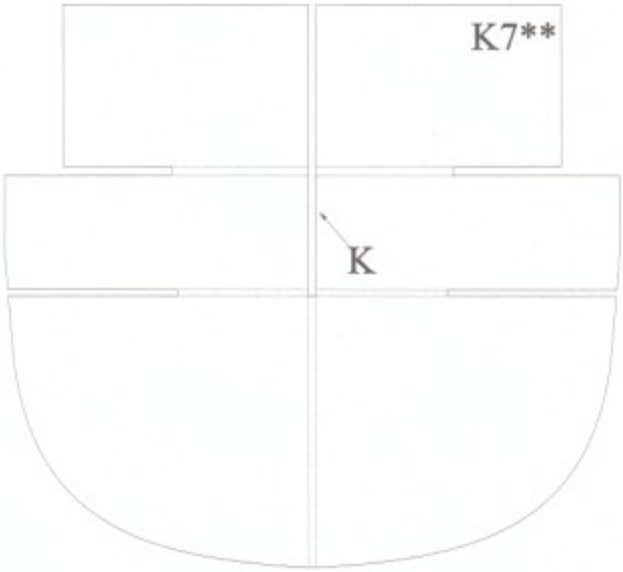

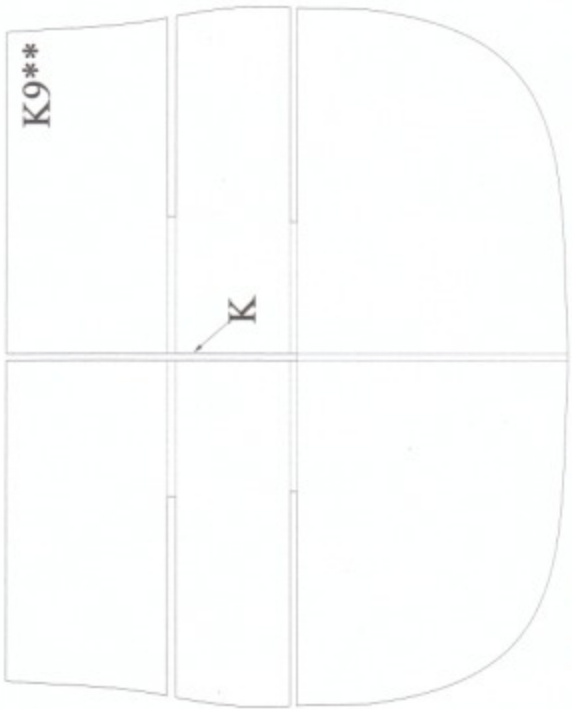

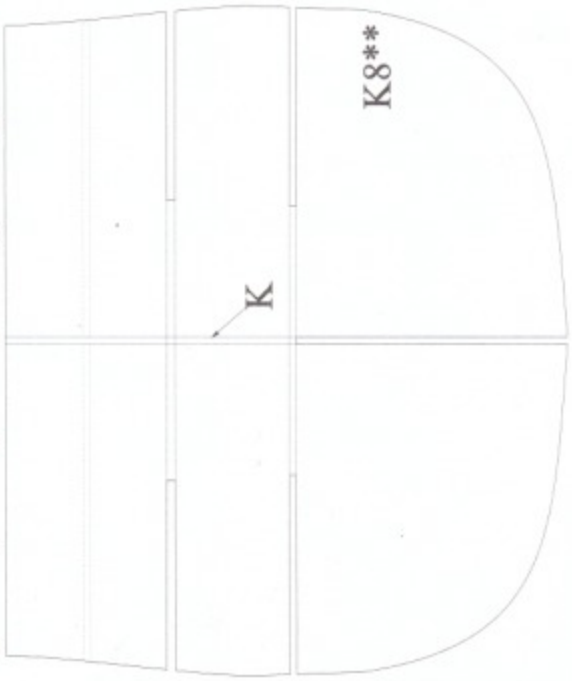

ПЕРЕСВЕТ
Лист 1 / Ark.1

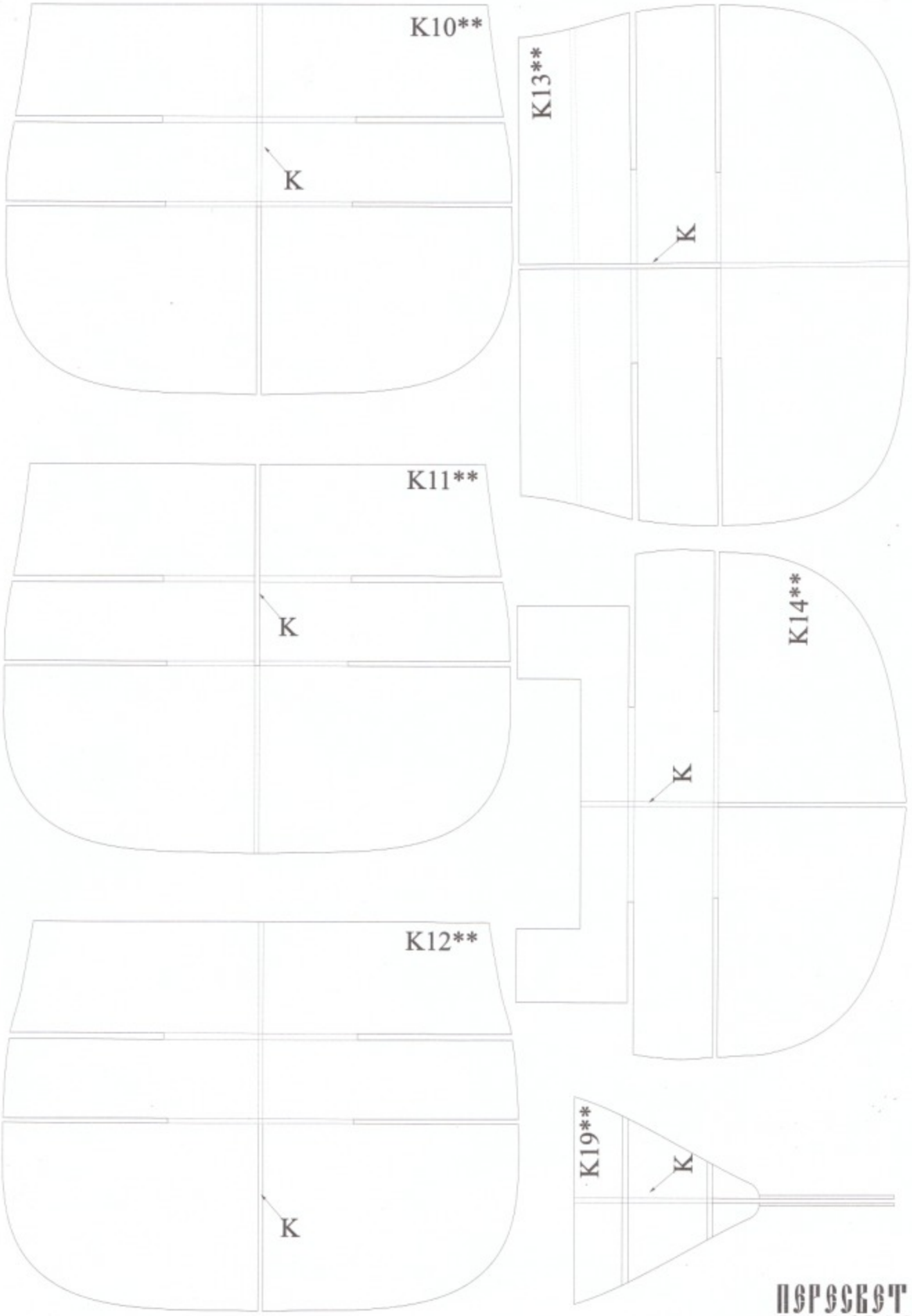

ПЭРЭСЭЯТ
Аркуш 2 / Ark.2

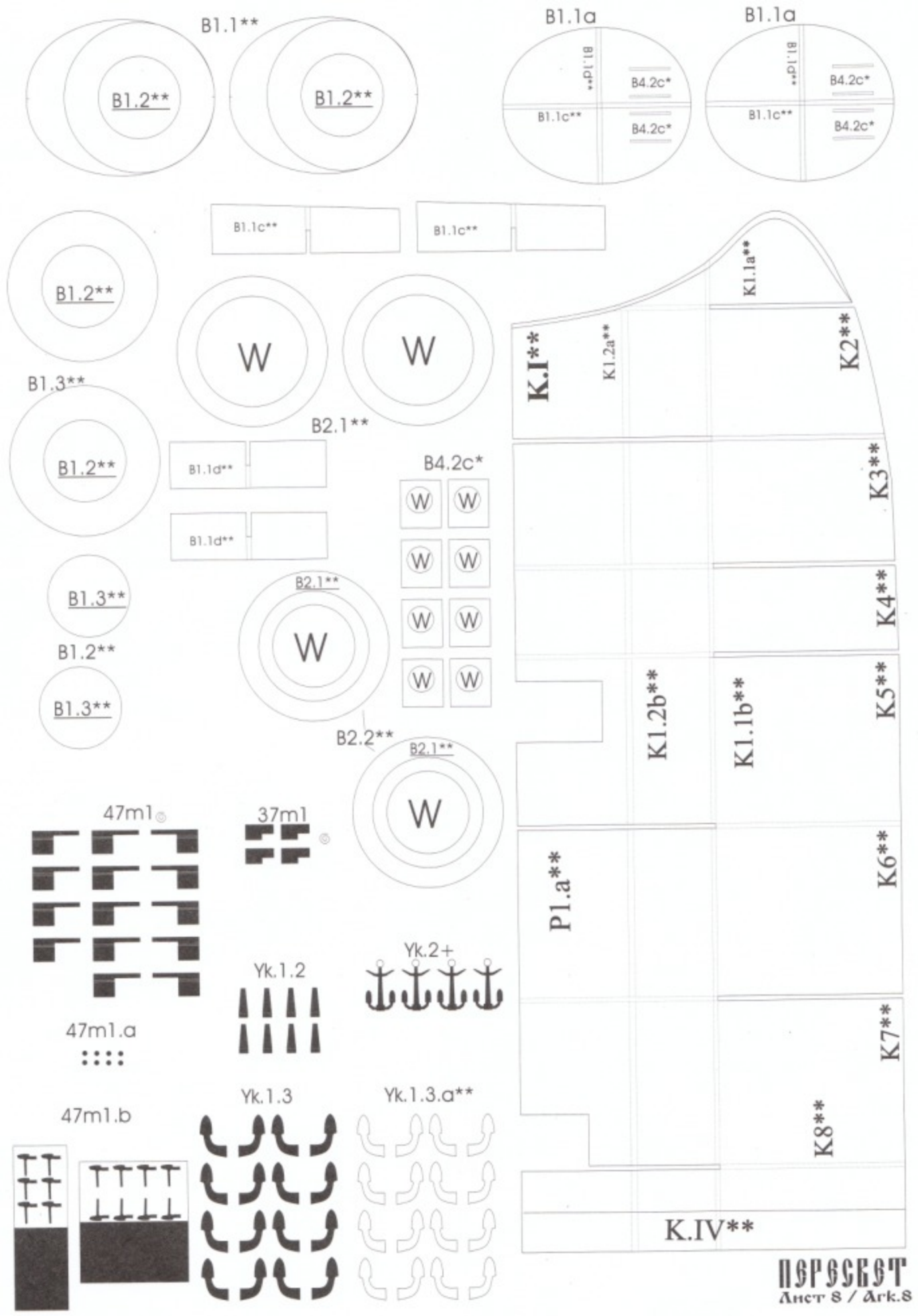
B1.1**
B1.2**
B1.2**
B1.1a
B1.1d**
B4.2c*
B1.1c**
B4.2c*
B1.1a
B1.1d**
B4.2c*
B1.1c**
B4.2c*
B1.1c**
B1.1c**
B1.2**
W
W
B1.3**
B1.2**
B2.1**
B1.1d**
B1.1d**
B4.2c*
W
B1.3**
B2.1**
W
B1.2**
B1.3**
B2.2**
B2.1**
W
47m1
37m1
Yk.2+
Yk.1.2
47m1.a
Yk.1.3
Yk.1.3.a**
47m1.b
K1.1a**
K.I**
K1.2a**
K2**
K3**
K4**
K1.2b**
K1.1b**
K5**
P1.a**
K6**
K7**
K8**
K.IV**
ПЕРЕСБЕТ
Лист 8 / Ark.8

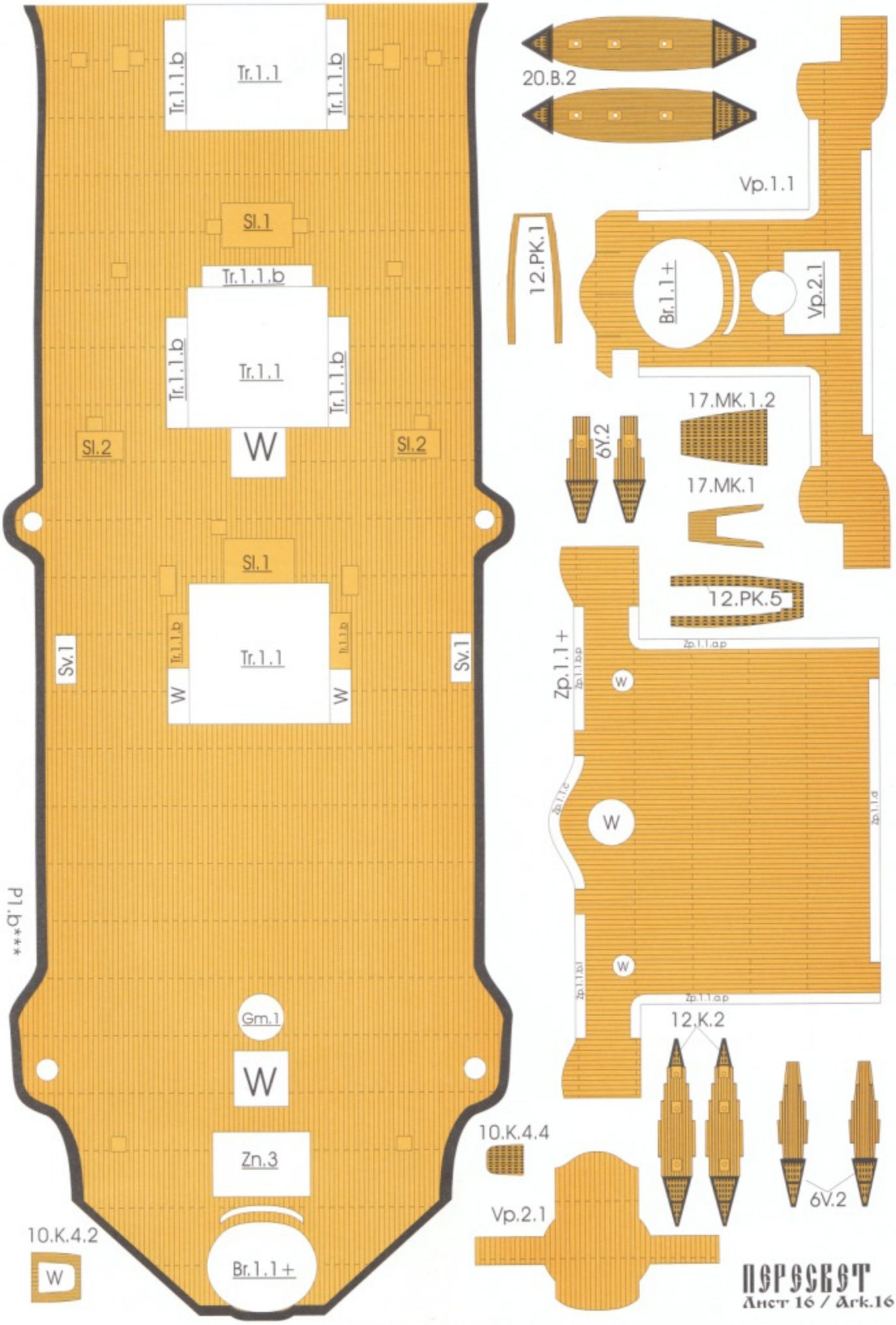
Tr.1.1
Tr.1.1.b
Tr.1.1.b
Sl.1
Tr.1.1.b
Tr.1.1
Tr.1.1.b
Tr.1.1.b
Sl.2
W
Sl.2
Sl.1
Tr.1.1.b
Tr.1.1
Tr.1.1.b
Sv.1
W
W
Sv.1
Gm.1
W
Zn.3
Br.1.1+
10.K.4.2
W
P1.b***
20.B.2
Vp.1.1
12.PK.1
Br.1.1+
Vp.2.1
17.MK.1.2
6Y.2
17.MK.1
12.PK.5
Zp.1.1+
Zp.1.1.a.p
Zp.1.1.b.p
W
Zp.1.1.c
W
Zp.1.1.a
W
Zp.1.1.b.l
Zp.1.1.a.p
12.K.2
10.K.4.4
Vp.2.1
6V.2
ПЕРЕСВЕТ
Лист 16 / Ark.16

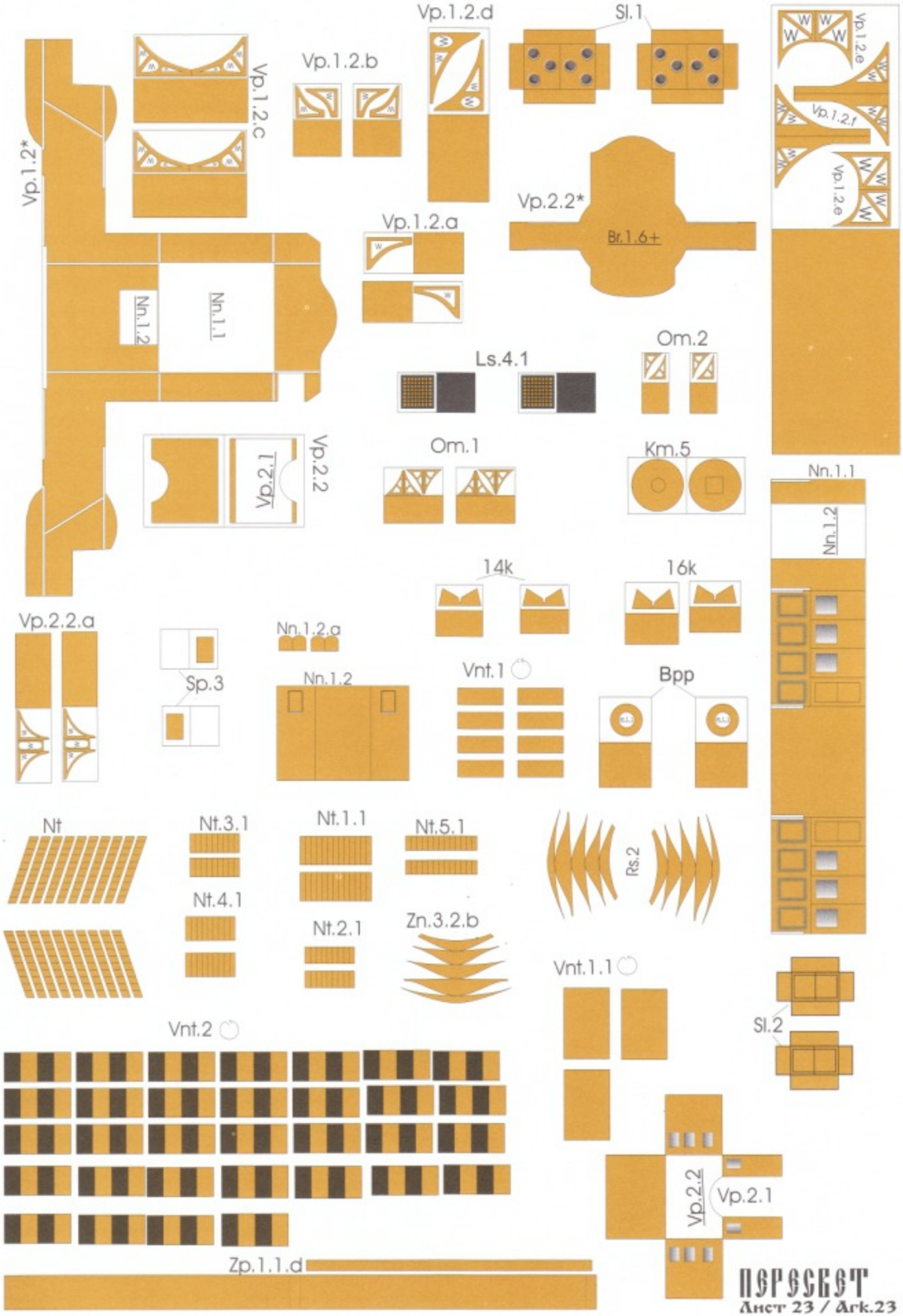
Vp.1.2.d
Sl.1
Vp.1.2.e
Vp.1.2.b
Vp.1.2.c
Vp.1.2*
Vp.1.2.f
Vp.1.2.e
Vp.2.2*
Br.1.6+
Vp.1.2.a
Nn.1.1
Nn.1.2
Om.2
Ls.4.1
Vp.2.2
Vp.2.1
Om.1
Km.5
Nn.1.1
Nn.1.2
14k
16k
Vp.2.2.a
Nn.1.2.a
Sp.3
Nn.1.2
Vnt.1
Bpp
Nt
Nt.3.1
Nt.1.1
Nt.5.1
Rs.2
Nt.4.1
Nt.2.1
Zn.3.2.b
Vnt.1.1
Sl.2
Vnt.2
Vp.2.2
Vp.2.1
Zp.1.1.d
ПЕРГАМЕНТ
Лист 23 / Ark.23

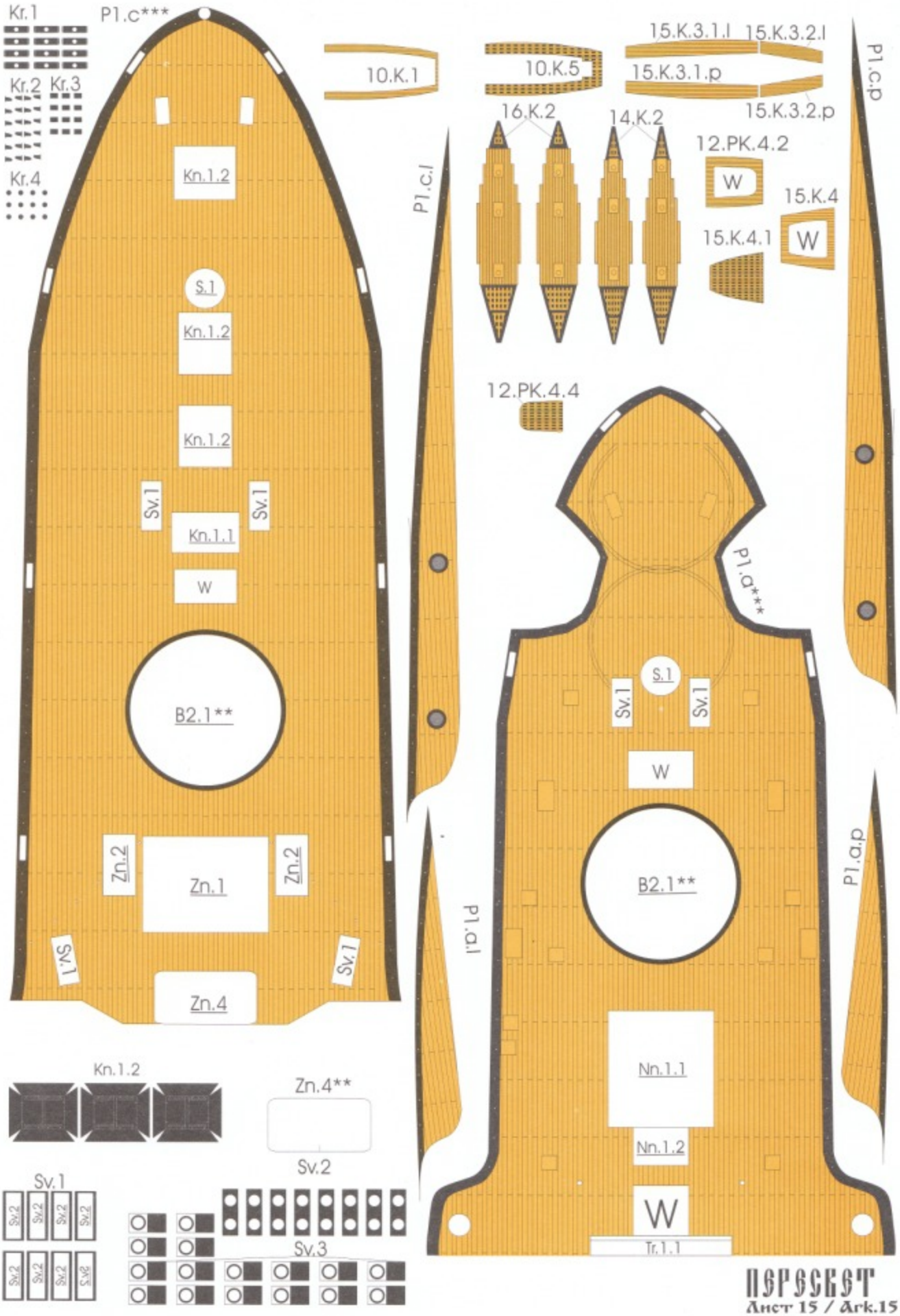
Kr.1
P1.c***
Kr.2
Kr.3
Kr.4
10.K.1
10.K.5
15.K.3.1.l
15.K.3.2.l
15.K.3.1.p
15.K.3.2.p
P1.c.p
16.K.2
14.K.2
12.PK.4.2
W
15.K.4
15.K.4.1
W
P1.c.l
Kn.1.2
S.1
Kn.1.2
Kn.1.2
Sv.1
Sv.1
Kn.1.1
W
12.PK.4.4
P1.a***
B2.1**
S.1
Sv.1
Sv.1
W
Zn.2
Zn.1
Zn.2
Sv.1
Sv.1
Zn.4
B2.1**
P1.a.p
P1.a.l
Kn.1.2
Zn.4**
Nn.1.1
Nn.1.2
Sv.1
Sv.2
Sv.2
Sv.2
Sv.2
Sv.2
Sv.2
Sv.2
Sv.2
Sv.3
W
Tr.1.1
ПЕРЕСВЕТ
Лист 15 / Ark.15

75m.1
75m.2.3
47m.3
Kb.L**
75m.1.a
K2**
K2**
75m.1.1
75m.1.2
75m.4
Vsk.1.l
K14**
K1.2d.L**
K3**
K3**
75m.4.1
P1.c.P
75m.1.3
75m.1.4
75m.1.a
Vsk.2.l
K15**
K4**
K4**
75m.1.5
K5**
K5**
75m.3
Vsk.3.l
K16**
K6**
K6**
Vsk.4.l
K17**
K7**
K7**
K18**
152.2
K8**
K8**
K1.1b.L**
K1.1b.P**
152.2
152.2
152.2
152.2
152.1
K9**
K9**
152.2
152.2
152.2
152.2
152.2
152.2
Kc.L**
Kc.P**
ПЕРЕСВЕТ
Лист 5 / Arк.5

ПЭРЭСЭЯТ
Аист 6 / Ark.6

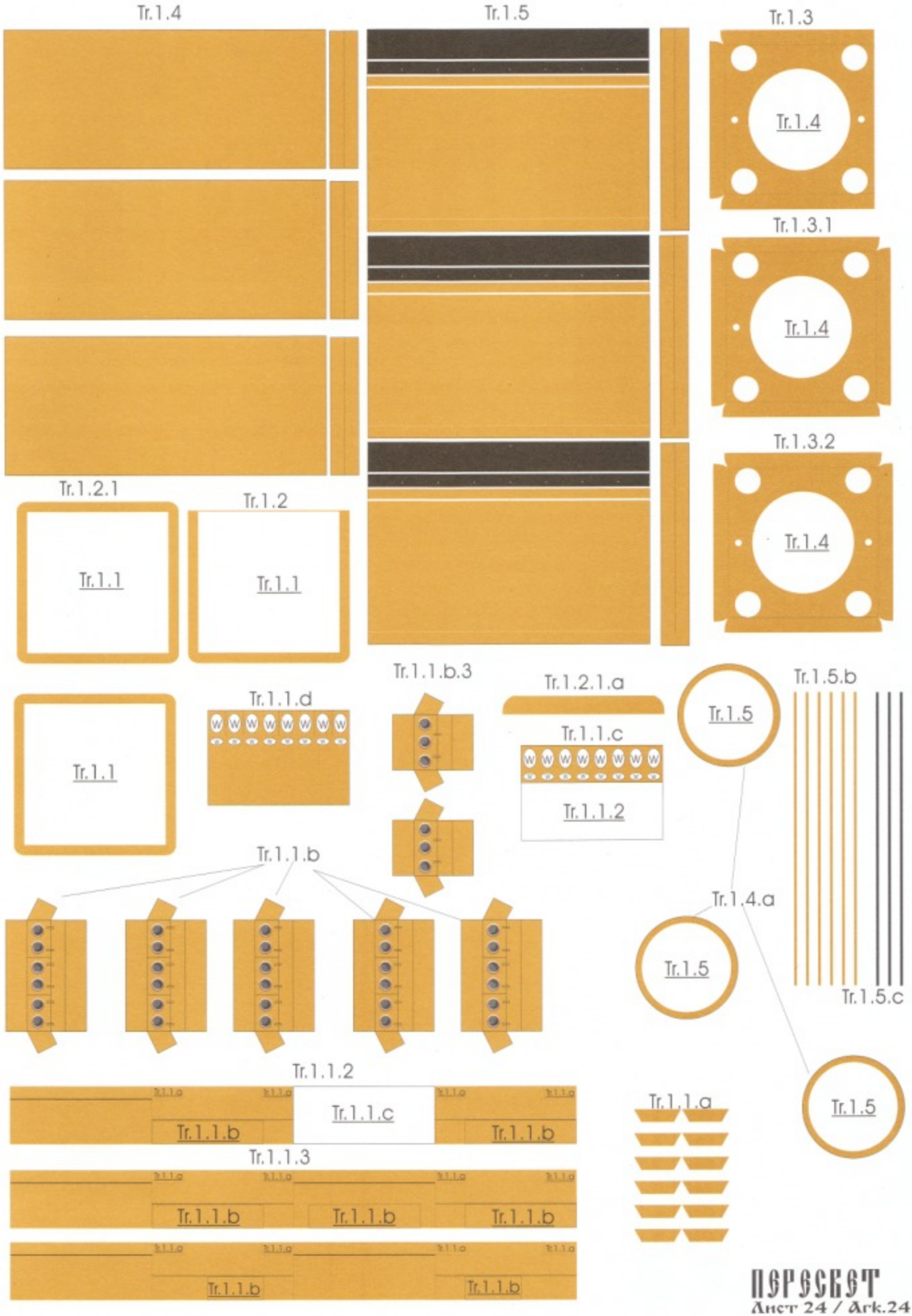

ПЕРЕСВЕТ
Лист 24 / Ark.24

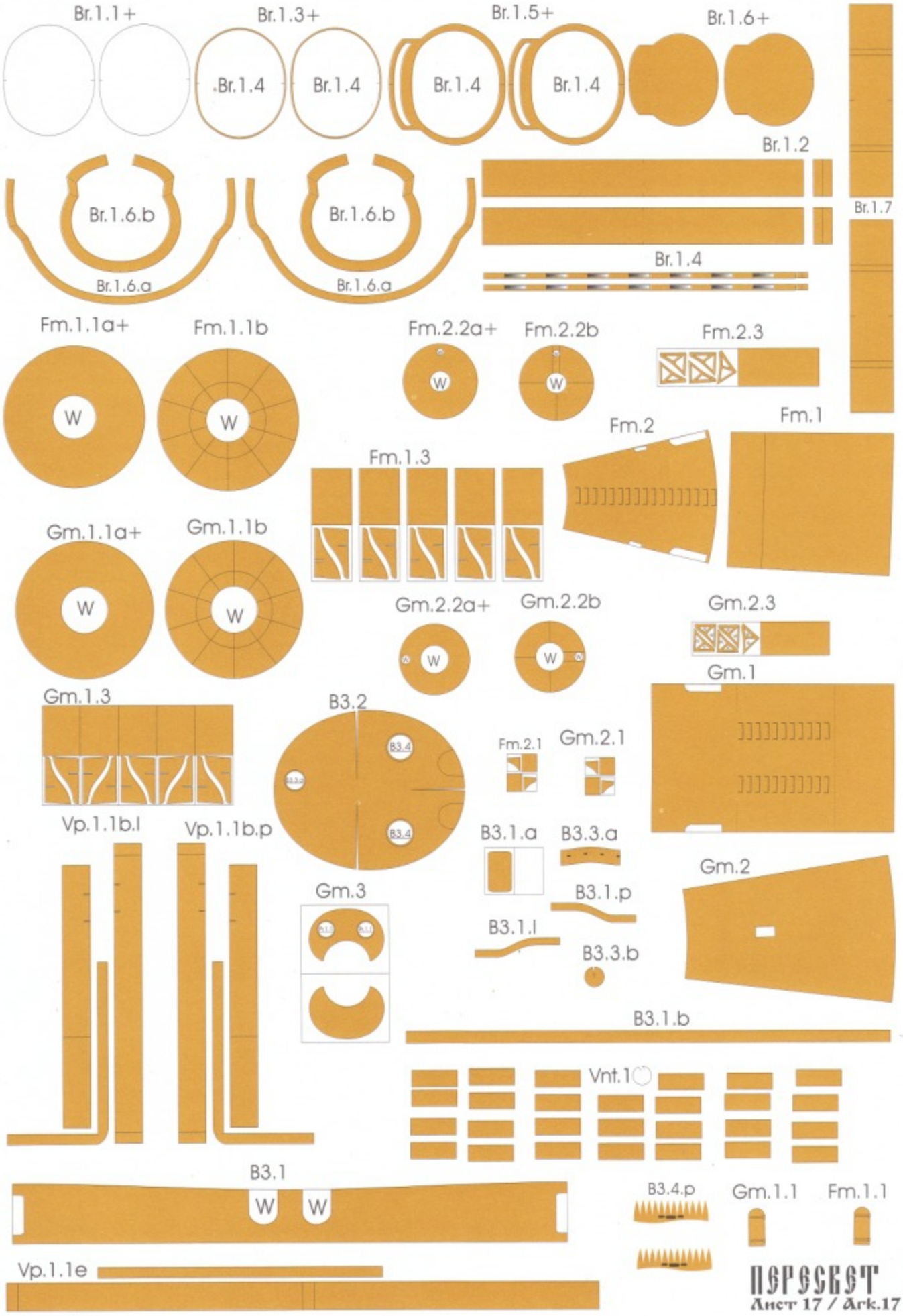
Br.1.1+
Br.1.3+
Br.1.5+
Br.1.6+
Br.1.4
Br.1.4
Br.1.4
Br.1.4
Br.1.2
Br.1.7
Br.1.6.b
Br.1.6.a
Br.1.6.b
Br.1.6.a
Br.1.4
Fm.1.1a+
Fm.1.1b
Fm.2.2a+
Fm.2.2b
Fm.2.3
W
W
W
W
Fm.2
Fm.1
Fm.1.3
Gm.1.1a+
Gm.1.1b
W
W
Gm.2.2a+
Gm.2.2b
Gm.2.3
W
W
Gm.1
Gm.1.3
B3.2
B3.4
B3.4
Fm.2.1
Gm.2.1
Vp.1.1b.l
Vp.1.1b.p
B3.1.a
B3.3.a
Gm.2
Gm.3
B3.1.p
B3.1.l
B3.3.b
B3.1.b
Vnt.1
B3.1
W
W
B3.4.p
Gm.1.1
Fm.1.1
Vp.1.1e

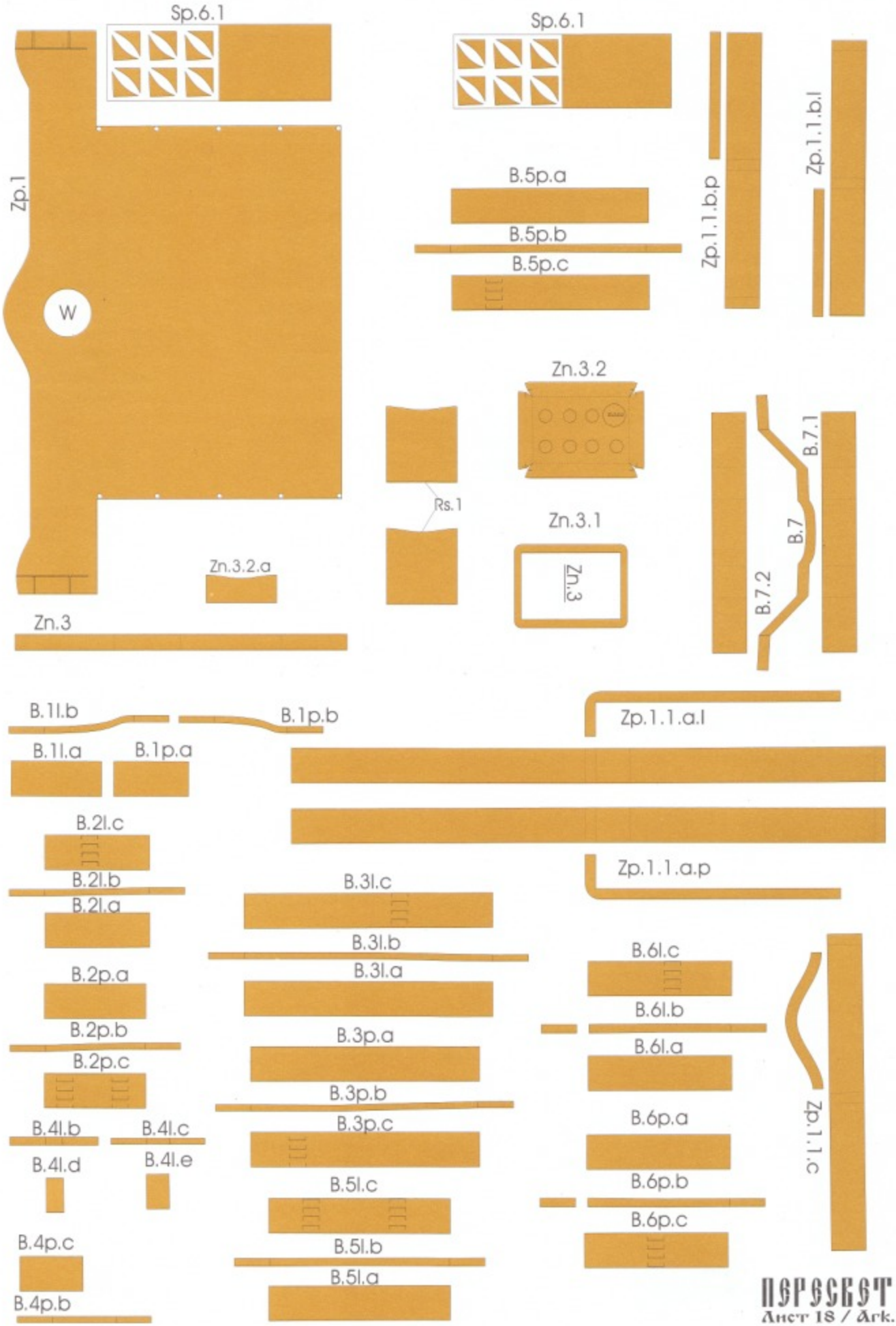
Sp.6.1
Sp.6.1
Zp.1
W
B.5p.a
B.5p.b
B.5p.c
Zp.1.1.b.p
Zp.1.1.b.l
Zn.3.2
Rs.1
Zn.3.1
Zn.3
Zn.3.2.a
Zn.3
B.7.1
B.7
B.7.2
B.1l.b
B.1p.b
B.1l.a
B.1p.a
Zp.1.1.a.l
B.2l.c
B.2l.b
B.2l.a
Zp.1.1.a.p
B.3l.c
B.3l.b
B.3l.a
B.2p.a
B.2p.b
B.2p.c
B.3p.a
B.3p.b
B.3p.c
B.4l.b
B.4l.c
B.4l.d
B.4l.e
B.5l.c
B.5l.b
B.5l.a
B.4p.c
B.4p.b
B.6l.c
B.6l.b
B.6l.a
B.6p.a
B.6p.b
B.6p.c
Zp.1.1.c
ПЕРЕСВЕТ
Лист 18 / Ark.18

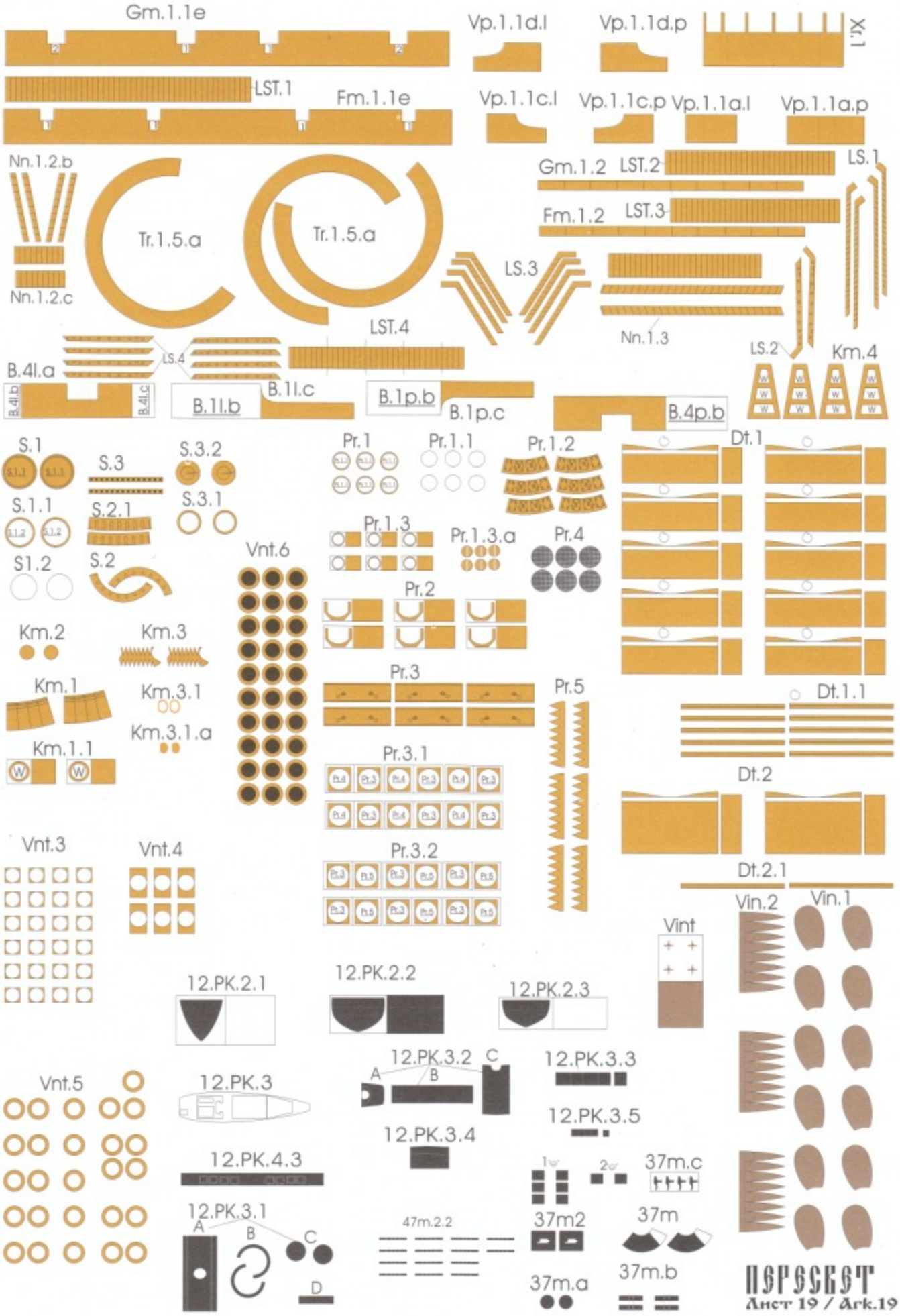

ПЕРЕСВЕТ
Лист 19 / Ark.19

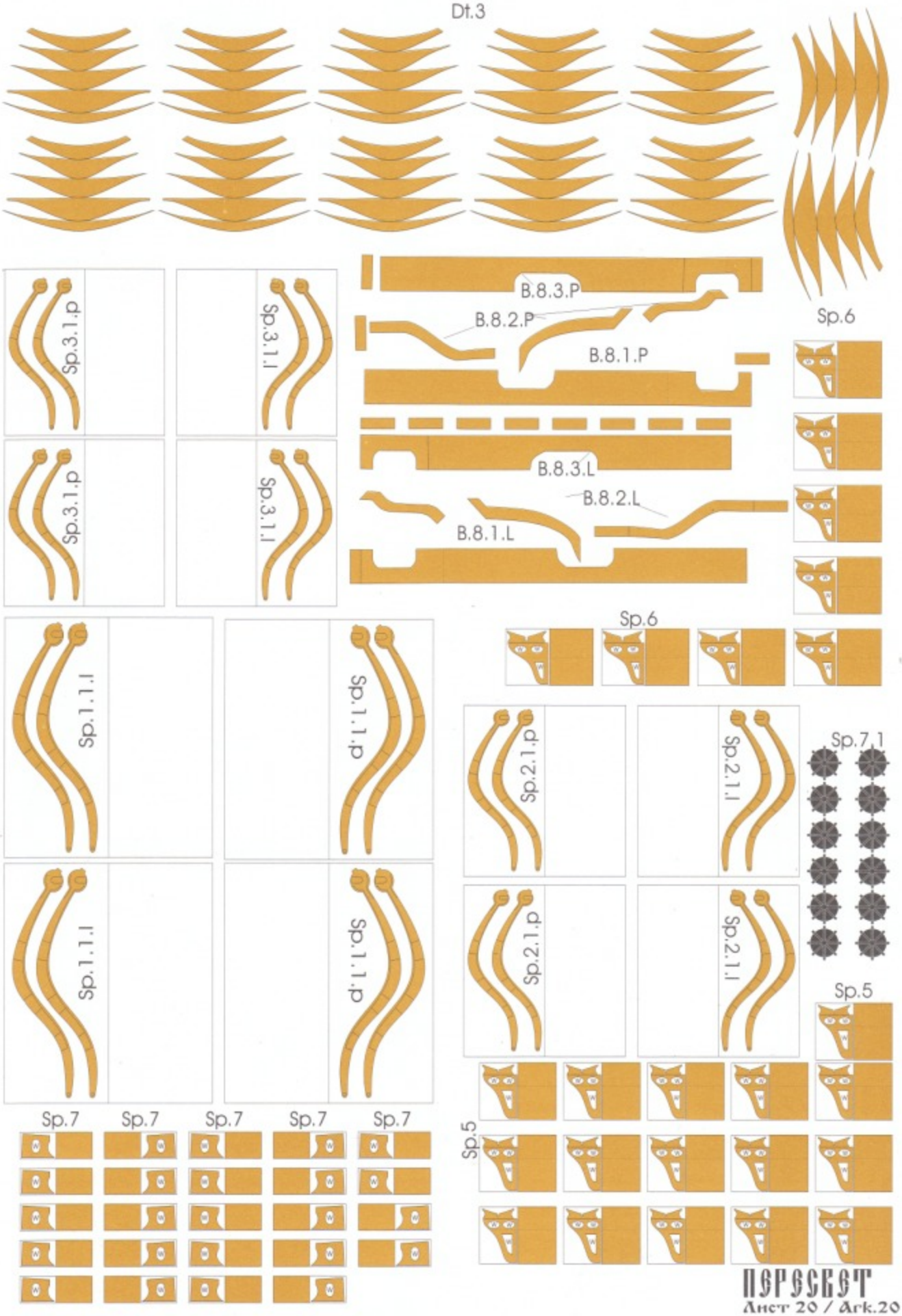
Dt.3
Sp.3.1.p
Sp.3.1.l
Sp.3.1.p
Sp.3.1.l
B.8.3.P
B.8.2.P
B.8.1.P
B.8.3.L
B.8.2.L
B.8.1.L
Sp.6
Sp.6
Sp.1.1.l
Sp.1.1.p
Sp.1.1.l
Sp.1.1.p
Sp.2.1.p
Sp.2.1.l
Sp.2.1.p
Sp.2.1.l
Sp.7.1
Sp.5
Sp.5
Sp.7
Sp.7
Sp.7
Sp.7
Sp.7

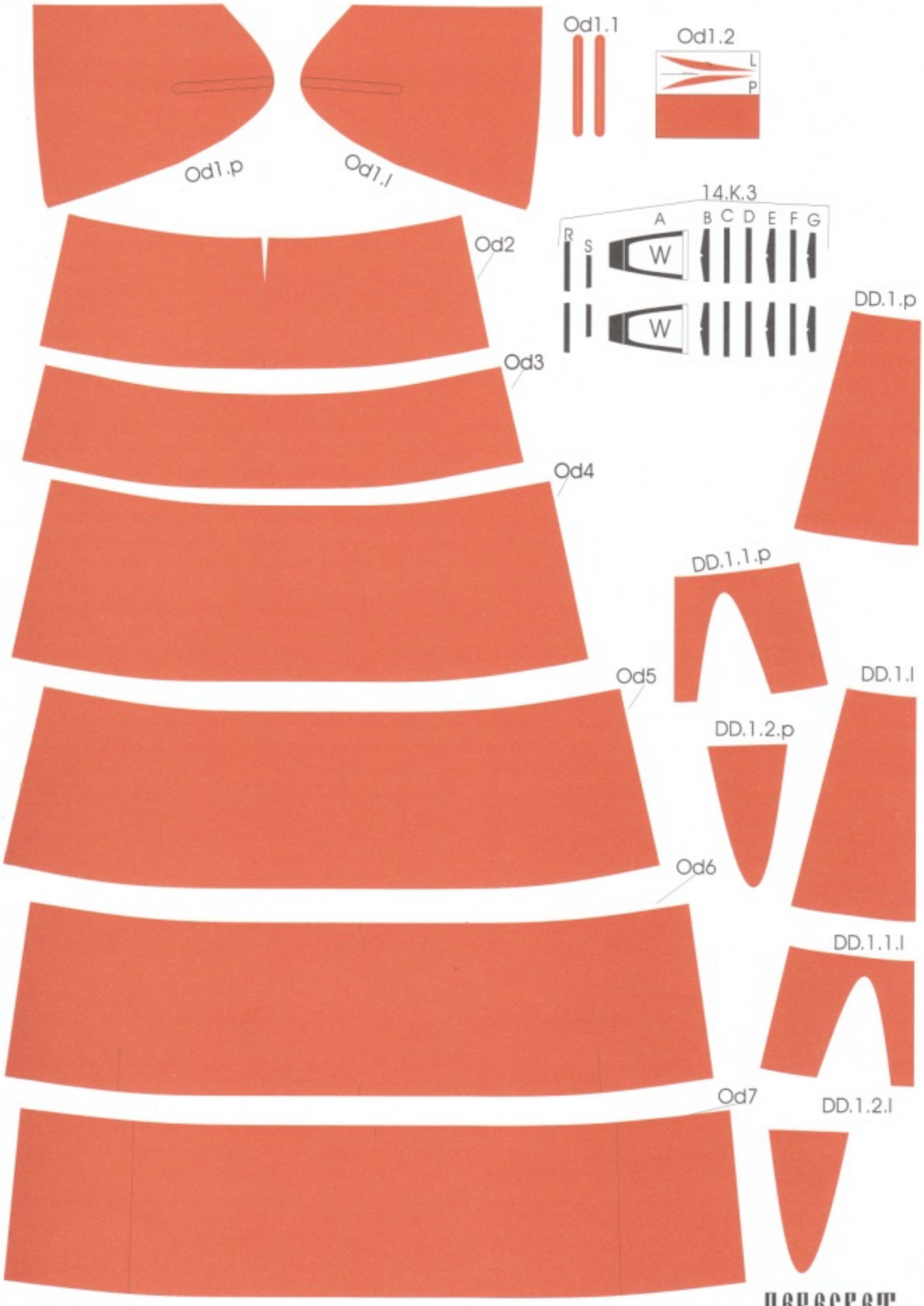

ПЕРЕСБЕТ

Лист 11 / Ark.11

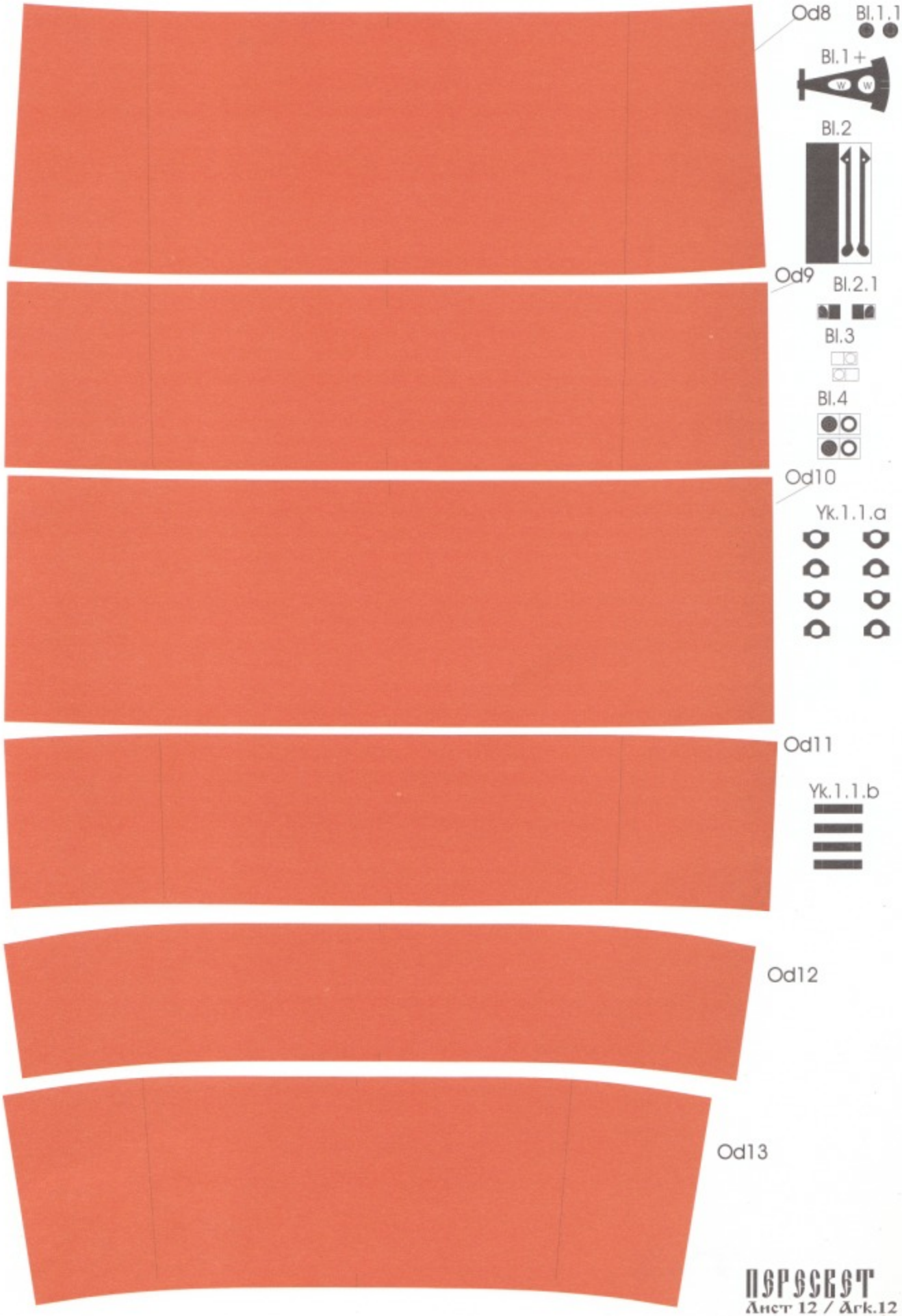
Od8
Bl.1.1
Bl.1+
Bl.2
Od9
Bl.2.1
Bl.3
Bl.4
Od10
Yk.1.1.a
Od11
Yk.1.1.b
Od12
Od13

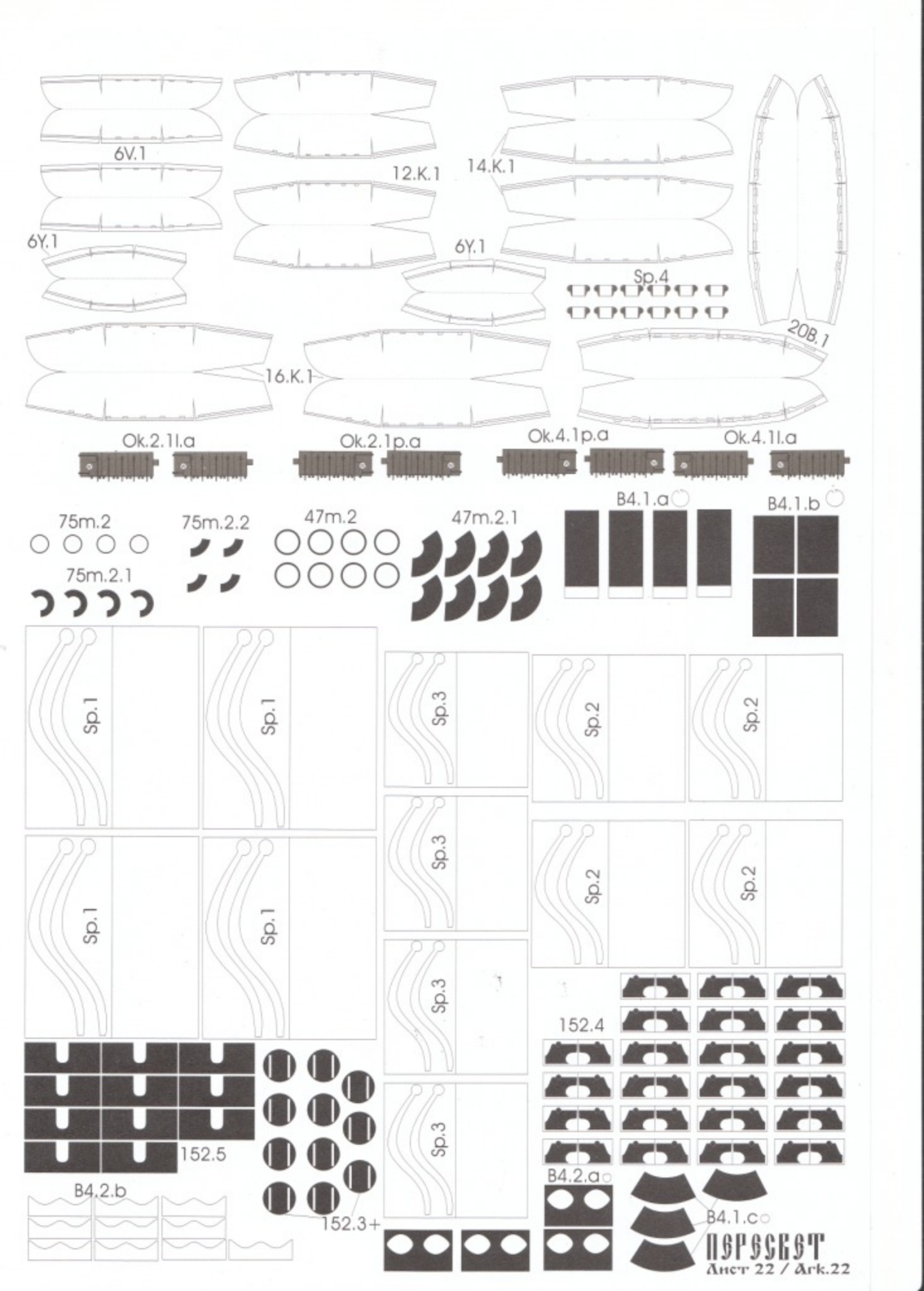
6V.1
12.K.1
14.K.1
6Y.1
6Y.1
Sp.4
20B.1
16.K.1
Ok.2.1l.a
Ok.2.1p.a
Ok.4.1p.a
Ok.4.1l.a
75m.2
75m.2.2
47m.2
47m.2.1
B4.1.a
B4.1.b
75m.2.1
Sp.1
Sp.1
Sp.3
Sp.2
Sp.2
Sp.1
Sp.1
Sp.3
Sp.2
Sp.2
Sp.3
152.4
152.5
Sp.3
B4.2.b
152.3+
B4.2.a
B4.1.c
ПЭРЭСЭТ
Лист 22 / Ark.22

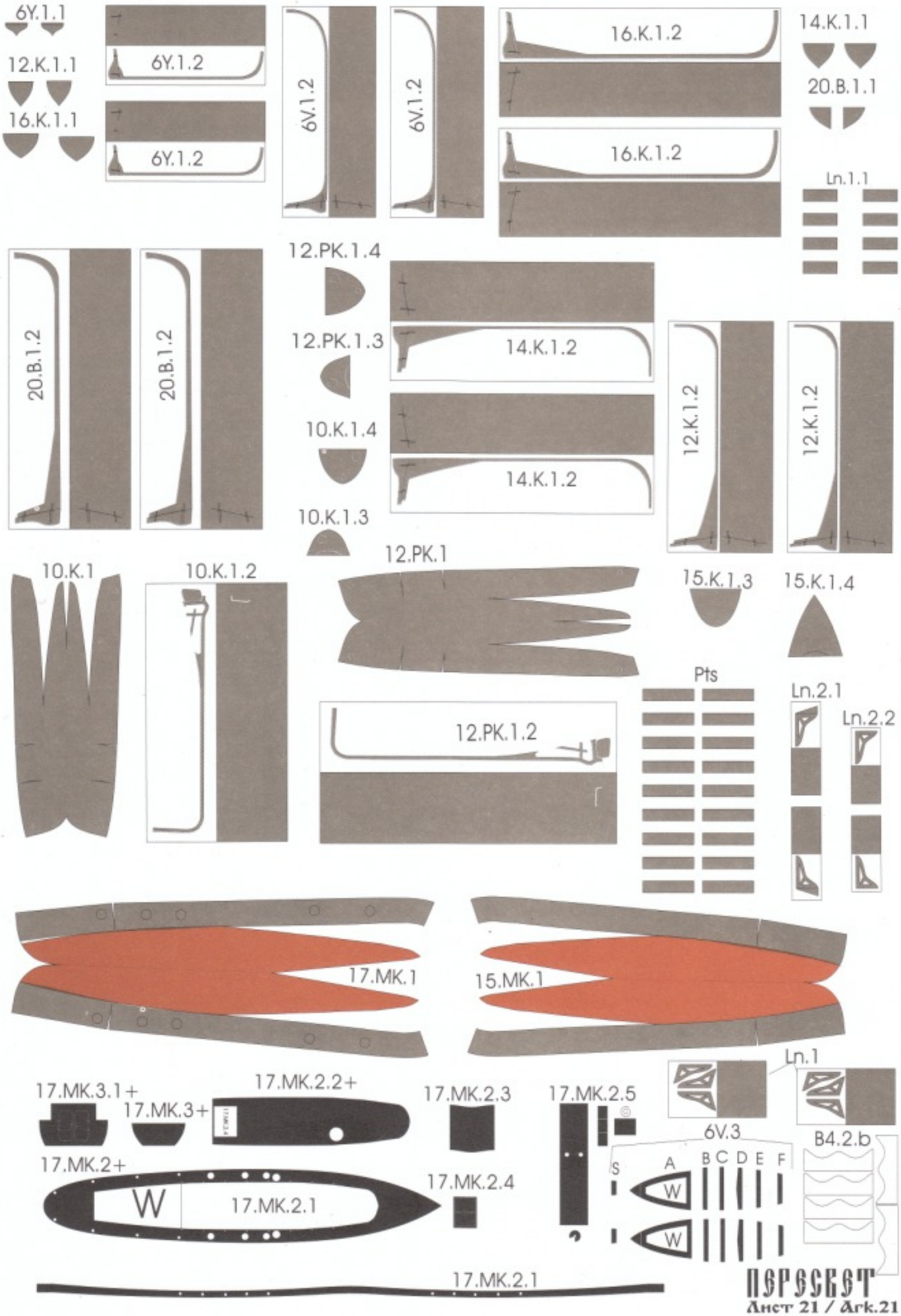

ПЭРЭСЕЯТ
Лист 21 / Ark.21

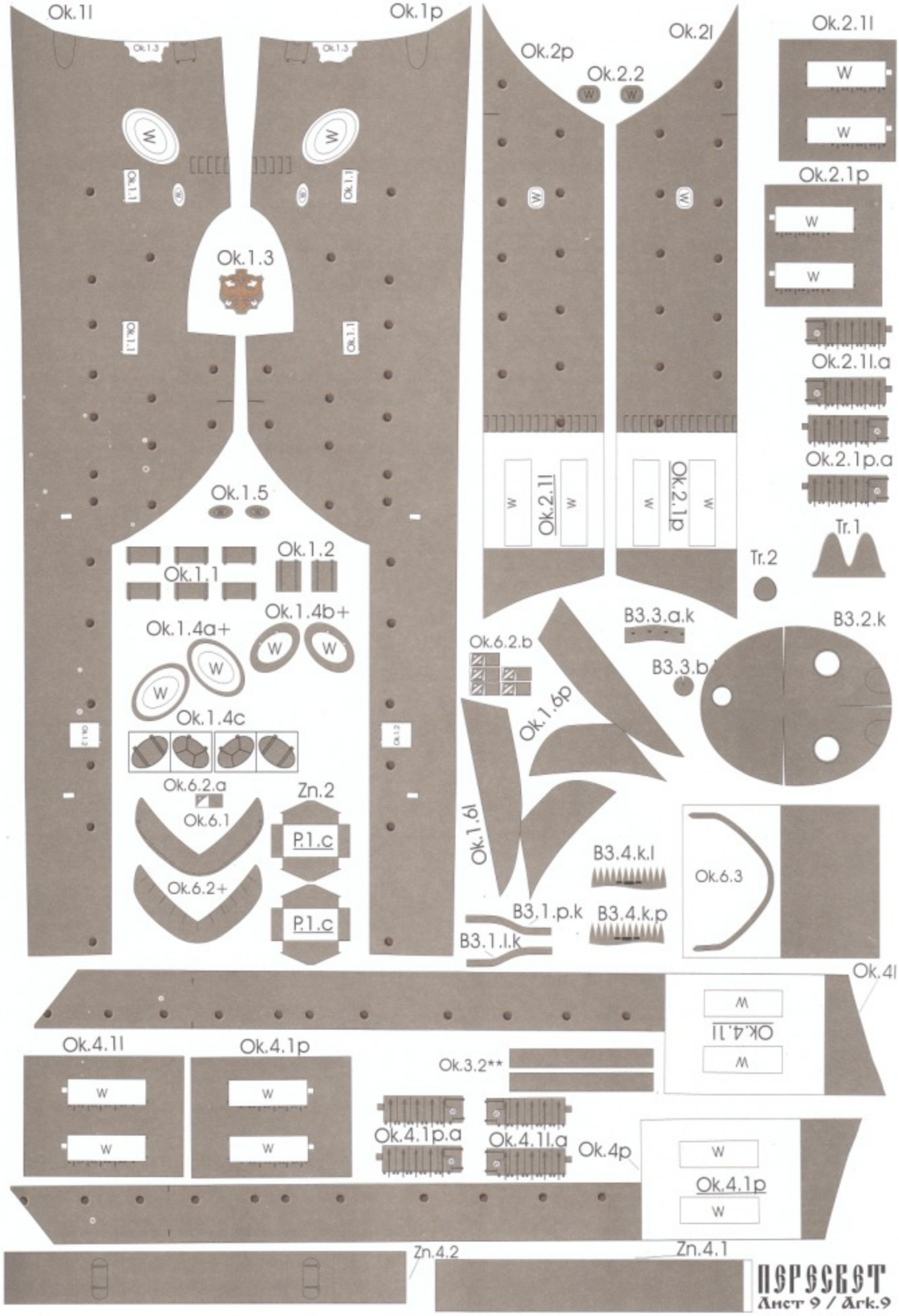
Ok.1l
Ok.1p
Ok.1.3
Ok.1.1
Ok.1.5
Ok.1.2
Ok.1.4a+
Ok.1.4b+
Ok.1.4c
Ok.6.2.a
Ok.6.1
Ok.6.2+
Zn.2
P.1.c
Ok.2p
Ok.2l
Ok.2.2
Ok.2.1l
Ok.2.1p
Ok.2.1l.a
Ok.2.1p.a
Tr.1
Tr.2
B3.3.a.k
B3.2.k
B3.3.b
Ok.6.2.b
Ok.1.6p
Ok.1.6l
B3.4.k.l
Ok.6.3
B3,1.p.k
B3.4.k.p
B3.1.l.k
Ok.4l
Ok.4.1l
Ok.4.1p
Ok.3.2**
Ok.4.1p.a
Ok.4.1l.a
Ok.4p
Zn.4.2
Zn.4.1
ПЕРЕСВЕТ
Лист 9 / Arк.9

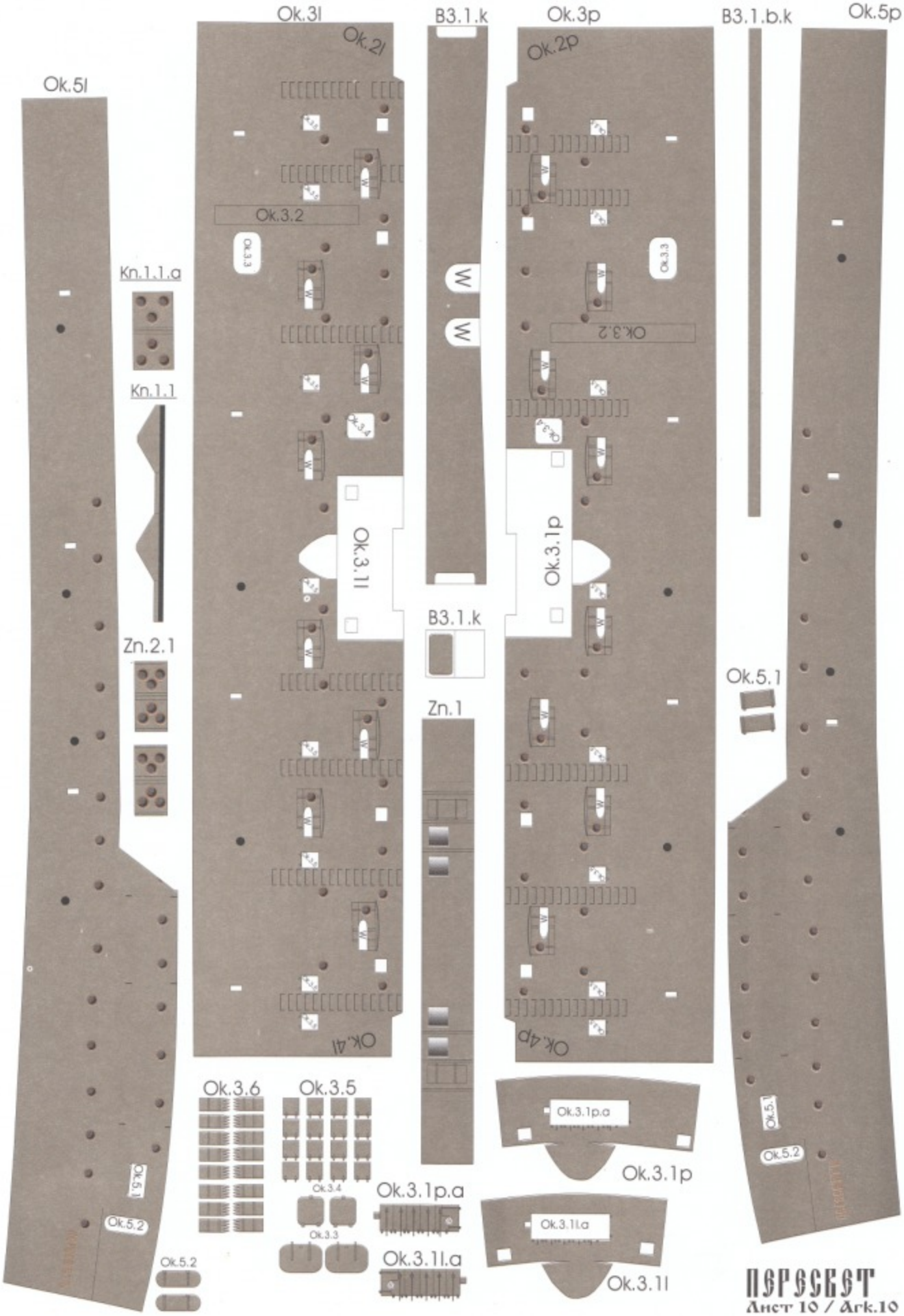

ПЕРЕСВЕТ
Лист 10 / Ark.10

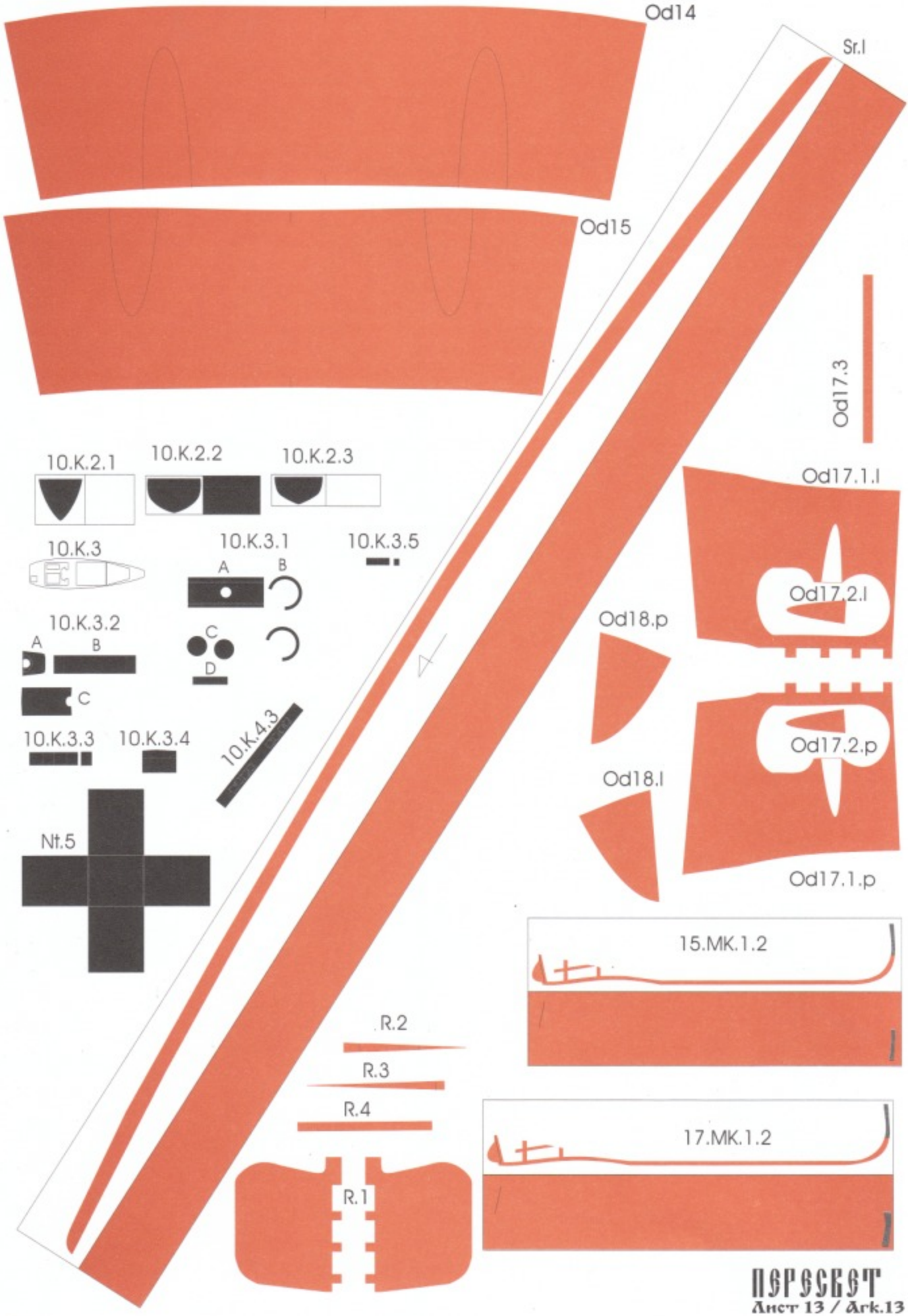
Od14
Sr.l
Od15
Od17.3
10.K.2.1
10.K.2.2
10.K.2.3
Od17.1.l
10.K.3
10.K.3.1
A
B
10.K.3.5
Od17.2.l
10.K.3.2
A
B
C
D
C
Od18.p
10.K.3.3
10.K.3.4
10.K.4.3
Od17.2.p
Od18.l
Nt.5
Od17.1.p
15.MK.1.2
R.2
R.3
R.4
17.MK.1.2
R.1

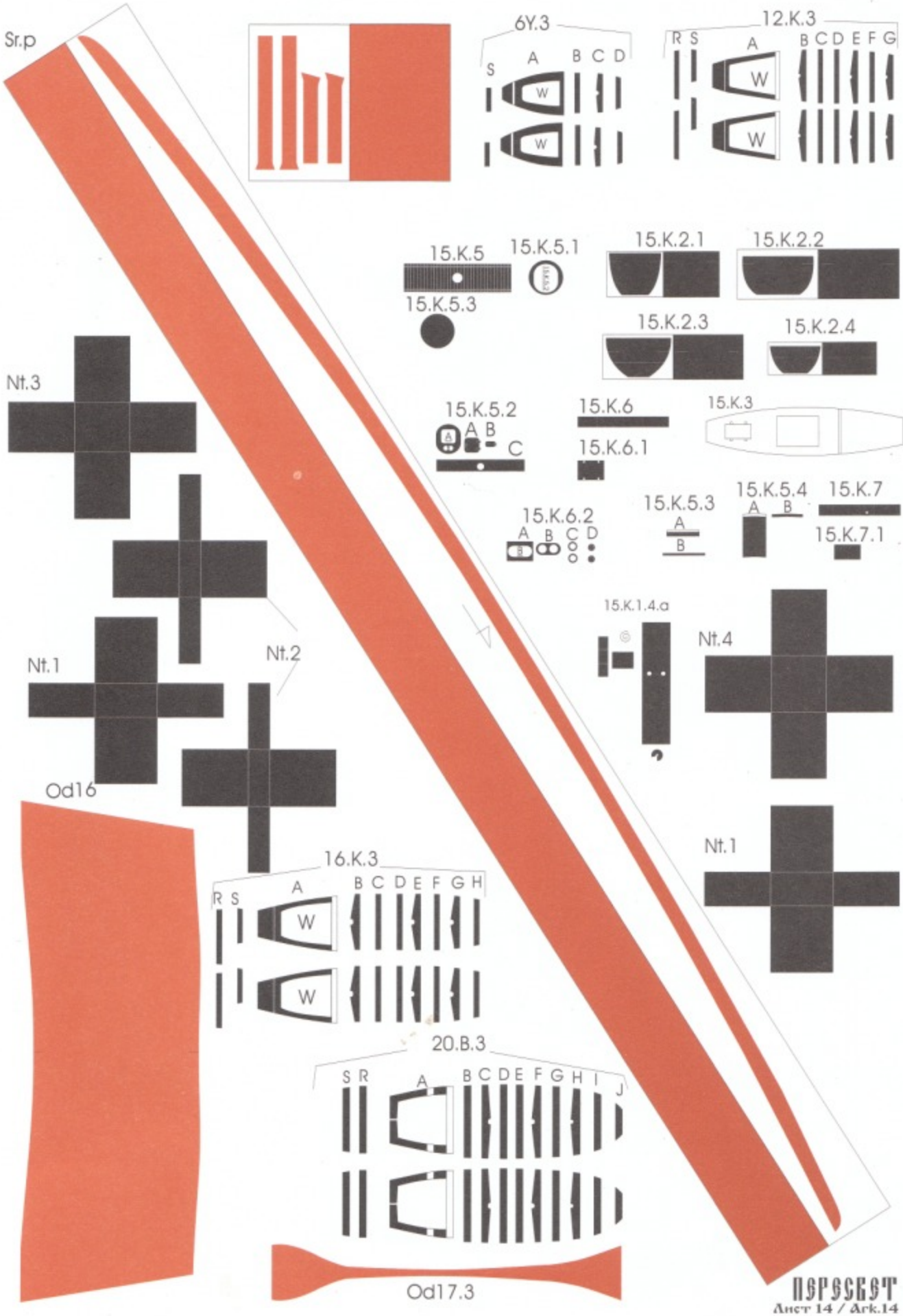
Sr.p
6Y.3
S A B C D
W
W
12.K.3
R S A B C D E F G
W
W
15.K.5
15.K.5.1
15.K.5.3
15.K.2.1
15.K.2.2
15.K.2.3
15.K.2.4
Nt.3
15.K.5.2
A B C
15.K.6
15.K.6.1
15.K.3
15.K.6.2
A B C D
15.K.5.3
A B
15.K.5.4
A B
15.K.7
15.K.7.1
15.K.1.4.a
Nt.4
Nt.1
Nt.2
Od16
Nt.1
16.K.3
R S A B C D E F G H
W
W
20.B.3
S R A B C D E F G H I J
Od17.3

K.V**
K.III**
K15**
K16**
K1.2d**
K1.1d**
P1.c**
K17**
K18**
X
K1.2e**
K19**
K1.1e**
Vsn.1.f**
Vsn.1.d**
Kb.L**
Kb.P**
K.IV**
K.II**
P1.b**
K9**
K10**
K1**
K1.2c**
K1.1c**
K11**
K12**
K13**
K14**
K.V**
Yk.1*
K.IV**
K.IV**
K.V**
K.V**
Sv.3
ПЕРЕСВЕТ
Лист 7 / Ark.7

© Издательство "Орёл"
© Разработчик модели: Юрий Громык
© Дизайн: Елена Белобра

По вопросам оптовых закупок обращаться
тел.: (+3) 0552 - 444 - 308; 29 - 80 - 85
моб. 8 - 066 - 435 - 07 - 82; 8 - 066 - 755 - 27 - 04
Почтовый адрес: издательство "Орёл", а/я 12,
г. Херсон, Украина, 73009
E-mail: orel@tlc.kherson.ua
www.papermodeling.net

Каталог картонных моделей, книг и чертежей с доставкой по почте по России и СНГ.
Всегда широкий выбор и низкие цены!

NAVARIN.RU

Почти 700 наименований каждый день!

Ищете модели-копии из картона, судомодельные чертежи и военно-морскую литературу? Требуется доставка по почте по России, СНГ или дальнему зарубежью? Необходим высокий уровень сервиса и самые низкие цены?

Загляните к нам! Мы предлагаем:

- **Самый большой выбор картонных моделей в России*:**

Модели кораблей (более 120 наименований). От "Авроры" до линкора "Бисмарк", от парусного фрегата до авианосца, от русско-японской войны до современных. А также подводные лодки, парусники, гражданские суда. И все это в самых популярных масштабах 1:200, 1:100.

Модели авиации (более 250 наименований). От первого самолета братьев Райт до Су-34, от спортивных самолетов до "летающей крепости", от старинного "Альбатроса" до современного ударного вертолета. Все это в масштабе 1:33.

Модели бронетанковой и гражданской техники (более 180 наименований). От Т-34 до "Пантеры", от танка Первой мировой войны до современного БТР-80, а также модели паровозов, бронепоездов, легковые и грузовые автомобили в масштабе 1:25.

У нас вы найдете модели от самых известных польских и российских фирм: Maly Modelarz, Modelik, GPM, Gomix (Fly Model), A.Halinski, Orlik, Quist, Answer, Shipyard, Орёл и другие. А также дополнительные принадлежности и аксессуары, включая фототравление и лазерную резку.

Также мы предлагаем:

- **Полный ассортимент литературы военно-морской тематики** от петербургских издательств Арбузова и "ЛеКо". Свыше 50 монографий по истории Российского флота и не только!
- **Полный ассортимент судомодельных чертежей** от единственного в России издательства Гармашеева, которое занимается этой тематикой.

И все это по возмутительно низким ценам!

* Ассортимент постоянно расширяется, данные в этой рекламе приведены по состоянию на сентябрь 2007 года. На сегодняшний день товаров может быть еще больше.